kolpa·san®
by KOLPA

МАССАЖНЫЕ СИСТЕМЫ ДЛЯ ВАНН

- ОПЦИЯ АРМАТУРА ДЛЯ ПРИНЯТИЯ ДУША И НАПОЛНЕНИЯ ВАННЫ
- ГИДРОМАССАЖНАЯ СИСТЕМА I. (+ мини сопла)
- СИСТЕМА ВОЗДУШНОГО МАССАЖА
- КОМБИНИРОВАННАЯ СИСТЕМА МАССАЖА (+ мини сопла)
- СИСТЕМА МАССАЖА VITAL
- ОПЦИЯ ХРОМОТЕРАПИЯ

ИНСТРУКЦИЯ ПО МОНТАЖУ
ИНСТРУКЦИЯ ПО ЭКСПЛУАТАЦИИ

Русский

МЕРЫ ПРЕДОСТОРОЖНОСТИ ПРИ ИСПОЛЬЗОВАНИИ

- Устройством могут пользоваться дети старше 8 лет, а также лица с ограниченными психическими или умственными способностями и те, кто не имеет опыта использования этого устройства, под присмотром или после объяснения техники безопасности и как правильно им пользоваться.
- Детям запрещено играть с данным устройством.
- Детям запрещено чистить устройство без присмотра.
- Используйте устройство только по назначению, как это описано в данной инструкции. Не используйте дополнительные подсоединения, которые не рекомендует производитель.
- В отверстия нельзя вставлять посторонние предметы.
- Устройство не должно работать без защитной решетки над всасывающим отверстием.
- Устройство может быть подключено только к электрической сети, которая защищена защитным переключателем FID IΔN ≤ 30 mA. FID переключатель устроен так, что он отключает фазовый и нейтральный провода, когда ток, который проходит к переключателю по фазовом проводу, не равен току в нейтральном проводе.
- Гидромассажная ванна должна быть постоянно подключена к сети электропитания - включение в розетку ЗАПРЕЩЕНО. Ток также должен отключаться с помощью многополюсного переключателя. Устройство для отделения всех полюсов от сети должно быть установлено в электропроводке в соответствии с национальными правилами установки таких систем.
- Линия питания должна быть защищена предохранителем 16A (3,5kW). Поперечное сечение провода = 2,5mm^2.
- Устройство можно подключать к электрической сети только, если соединение оснащено главным выключателем, который отключает фазовый и нейтральный провода от устройства.
- Производитель и специалист, который обслуживает устройство (гидромассажную ванну), не несут ответственность за установку и правильную (исправную) работу обоих переключателей, FID и клапана.
- Место, на котором находится гидромассажная ванна, должно быть подготовлено в соответствии с правилами, действующими в разных странах. В зонах 0, 1, 2 не должно быть никаких переключателей или электрических розеток, а также различных соединений на расстоянии руки, т.е. не менее 0,6 м от гидромассажной ванны и высотой 2,25 м, как показано на рисунке 8 в разделе: Электромонтажные работы - Комната.
- Дополнительный заземляющий провод сечением 6мм2 необходимо подключить к месту в системе для выравнивания потенциалов, отмеченному символом, показанным справа:

- Ванну следует передвигать только за края, но никак не за трубы или электрические провода.
- Слишком долгое пребывание в горячей воде может привести к гипертермии. Это происходит, когда температура тела на несколько градусов превышает нормальную температуру тела 37°C. Признаками гипертермии являются повышенная температура тела, головокружение, оцепенение, сонливость и потеря сознания. При гипертермии не ощущается тепло, не чувствуется необходимость покинуть гидромассажную ванну, нет понимания грядущей

опасности, травмирование плода у беременных женщин, физическая исчерпанность, потеря сознания и, как результат, опасность утопления.

- Употребление алкоголя, наркотиков или лекарств до или во время использования гидромассажной ванны может значительно увеличить риск падения, утопления или смертельного исхода при гипертермии.
- Не выполняйте несанкционированные операции, которые влияют на безопасную и правильную эксплуатацию данной продукции.
- Будьте осторожны при входе и выходе из гидромассажной ванны.
- Во время работы системы гидромассажа (водного массажа) Вы (в том числе Ваши волосы) должны быть подальше от всасывающего отверстия, по крайней мере на расстоянии 15 см. Если у Вас длинные волосы - свяжите их в пучок.
- Не используйте массаж сразу после напряженной работы или после физических нагрузок. Риск гипертермии.
- В гидромассажных ваннах не используйте масло, различные добавки для купания, мед, цветы и т.п. Риск засорения мотора и водяных сопел.
- Арматуру массажной ванны можно подключить к водопроводу при минимальном давлении 200 кПа (2 бар) и не более 400 кПа (4 бар). Подключение к системе водоснабжения с более высоким давлением не допускается без установки дополнительного устройства для ограничения давления воды, установленного на 400 кПа (4 бар).
- Устройство может быть использовано детьми без присмотра после объяснения возникновения возможной опасности в случае неправильного использования устройства по технике безопасности пользования гидромассажной ванны.
- Если проем для технического обслуживания ванны с массажной системой НЕ ИМЕЕТ отверстий для вентиляции, необходимо установить дополнительную вентиляционную систему (охлаждение мотора и подача воздуха для воздушного массажа). Эти отверстия должны быть расположены в непосредственной близости от моторов массажной системы. Ванны без массажной системы не нуждаются в каких-либо вентиляционных отверстиях.
- Устройство может быть использовано детьми без присмотра после объяснения возникновения возможной опасности в случае неправильного использования устройства и о технике безопасности пользования гидромассажной ванны.
- Будьте осторожны при съемке футеровки, чтобы избежать повреждения футеровки и болтов.
- Обеспечить надлежащие отступления вокруг продукции для циркуляции воздуха для охлаждения мотора и для соответствующей подачи воздуха в сопла (в ваннах с массажной системой). Это пространство или пространство вокруг мотора не изолировать. Подачу воздуха можно регулировать с помощью отверстий в сетке технического обслуживания.
- Части, содержащие электрические компоненты, за исключением устройств дистанционного управления, должны быть расположены и закреплены так, чтобы они не могли упасть в гидромассажную ванну. Части, содержащие элементы под напряжением, за исключением частей под безопасно малым напряжением (не более 12В) не должны быть доступны человеку, находящемуся в гидромассажной ванне.

ЧИСТКА и ОБСЛУЖИВАНИЕ ГИДРОМАССАЖНОЙ ВАННЫ - ПРИМЕНЯЕТСЯ ДЛЯ ВСЕХ МАССАЖНЫХ СИСТЕМ -

- Детям запрещено чистить устройство без присмотра.
- После завершения массажного цикла промойте гидромассажную ванну струей чистой воды и удалите все частицы, которые могут засорить отверстия в массажном сопле. Протрите хромированные детали с помощью чистой ткани.
- Для дезинфекции системы массажа рекомендуем ДЕЗИНФИЦИРУЮЩЕЕ СРЕДСТВО ДЛЯ СИСТЕМ МАССАЖА KOLPA SAN.
  Налейте воду в ванну немного выше уровня сопел и поверните их вниз.
  Указанное количество дезинфицирующего средства для массажных систем налейте в воду. Включите систему водного массажа и оставьте на 2-3 минуты. Вода, перед тем, как ее спустить, пусть останется в ванне в течение как минимум 5 минут. Для более интенсивной очистки мы рекомендуем оставить воду с дезинфицирующим средством в ванне на 6-12 часов. Ванну и трубы системы массажа следует тщательно промыть чистой водой. Трубы системы легче всего почистить, заполнив ванну чистой водой и включив насосы массажа. Повторите процесс, пока из массажных сопел не начнет поступать чистая вода.
- При необходимости процесс очистки с дезинфицирующим средством можно повторить несколько раз.
- Для очистки используйте только жидкие моющие средства и мягкую ткань. Для очистки других акриловых поверхностей и накипи мы рекомендуем СПЕЦИАЛЬНЫЙ ОЧИСТИТЕЛЬ KOLPA SAN.
  Распылите специальный очиститель по поверхности или нанесите его с помощью губки и оставьте на некоторое время, чтобы очиститель начал действовать. Промойте чистой водой, а поверхность арматуры с особенным блеском рекомендуется протирать.
- Для удаления известкового налета можно также использовать столовый уксус, который является более эффективным при нагревании.
- Запрещено использование абразивных чистящих средств, содержащих грубые наполнители.
- В гидромассажных ваннах не используйте масло, различные добавки для купания, мед, цветы и т.п. Риск засорения мотора и водяных сопел.

ИНСТРУКЦИЯ ПО МОНТАЖУ

Гидромассажные ванны во время транспортировки защищены картонной коробкой и хорошо закреплены на деревянной паллете.

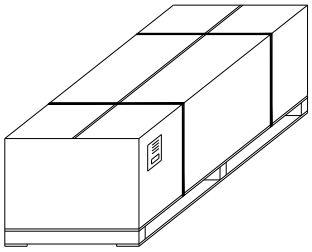

Рисунок **1**

Достаньте ванну из картонной коробки.
ВНИМАНИЕ: Ванну следует передвигать только за края, но никак не за трубы или электрические провода.

Установите ванну на отведенном для нее месте, перед этим вмонтируйте "S" сифон. С помощью ватерпаса отрегулируйте уровень ванны по отношению к полу. На рисунке отображены различные основания, которые используются для гидромассажной ванны. В следующем порядке отображены основания для встроенной ванны, более мощное основание для встроенной ванны с покрытием, а также основание угловых ванн.

Рисунок **2**

Карандашом пометьте положение элементов на ножках основания (рис. 3), а также на краю ванны (рис. 4), установленной таким образом.

Рисунок **3** Рисунок**4**

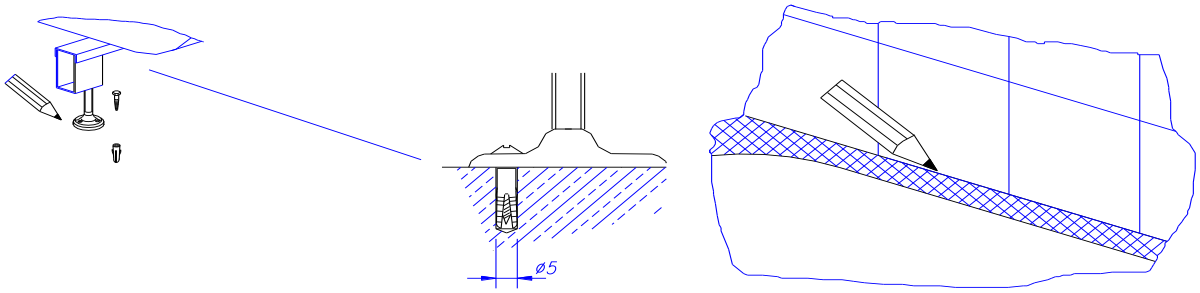

Для обеспечения оптимальной прочности края ванны мы рекомендуем установку ванны с помощью деревянной пластины, покрытой водонепроницаемым покрытием.
Варианты выполнения установки ванны у стены показаны на рисунке 5a.

Для большей стабильности края рекомендуется установка ванны с помощью специального комплекта для настенного монтажа, который может быть приобретен в официальных магазинах программы kolpa-san. Варианты выполнения установки ванны у стены показаны на рисунке 5b.

Рисунок **5a**:

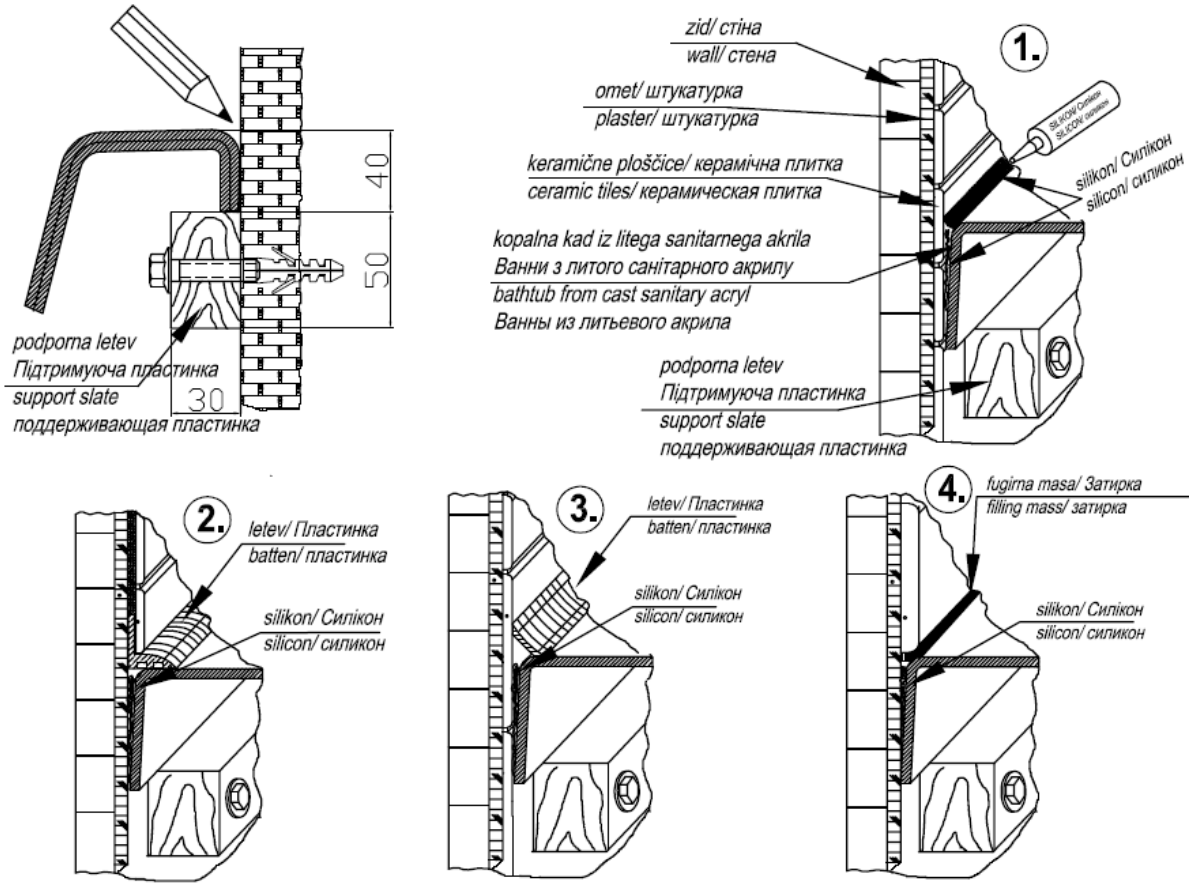
40
50
30
podporna letev
Підтримуюча пластинка
support slate
поддерживающая пластинка
1.
zid/ стіна
wall/ стена
omet/ штукатурка
plaster/ штукатурка
keramične ploščice/ керамічна плитка
ceramic tiles/ керамическая плитка
kopalna kad iz litega sanitarnega akrila
Ванни з литого санітарного акрилу
bathtub from cast sanitary acryl
Ванны из литьевого акрила
silikon/ Силікон
silicon/ силикон
podporna letev
Підтримуюча пластинка
support slate
поддерживающая пластинка
2.
letev/ Пластинка
batten/ пластинка
silikon/ Силікон
silicon/ силикон
3.
letev/ Пластинка
batten/ пластинка
silikon/ Силікон
silicon/ силикон
4.
fugirna masa/ Затирка
filling mass/ затирка
silikon/ Силікон
silicon/ силикон

Рисунок **5b**

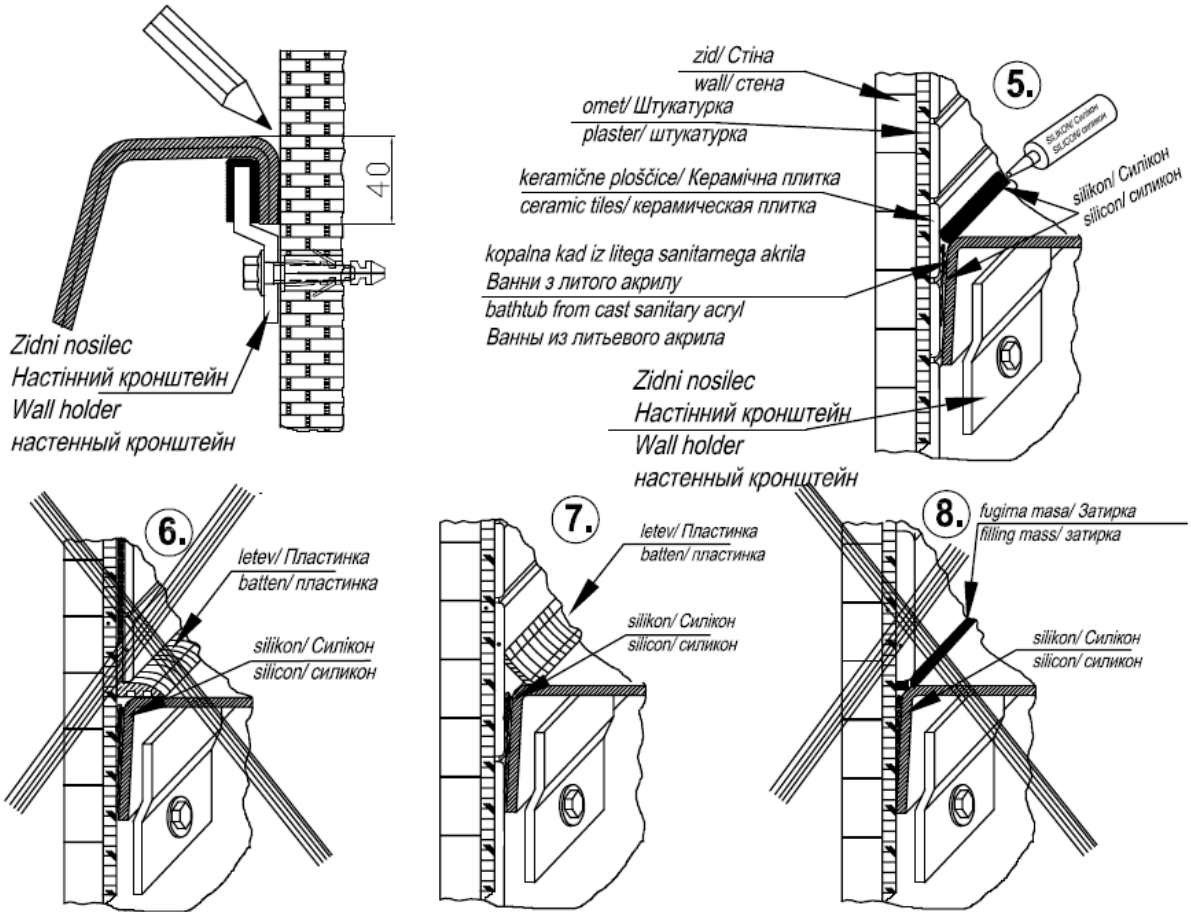
40
Zidni nosilec
Настінний кронштейн
Wall holder
настенный кронштейн
5.
zid/ Стіна
wall/ стена
omet/ Штукатурка
plaster/ штукатурка
keramične ploščice/ Керамічна плитка
ceramic tiles/ керамическая плитка
kopalna kad iz litega sanitarnega akrila
Ванни з литого акрилу
bathtub from cast sanitary acryl
Ванны из литьевого акрила
silikon/ Силікон
silicon/ силикон
Zidni nosilec
Настінний кронштейн
Wall holder
настенный кронштейн
6.
letev/ Пластинка
batten/ пластинка
silikon/ Силікон
silicon/ силикон
7.
letev/ Пластинка
batten/ пластинка
silikon/ Силікон
silicon/ силикон
8.
fugirna masa/ Затирка
filling mass/ затирка
silikon/ Силікон
silicon/ силикон

Затем установите ванну на отведенное для нее место и подключите систему слива.
Система слива может быть подключена по-разному: при прямом сливе сливную гарнитуру подключите непосредственно к сливной трубе, при промежуточном - подключите ее к сливной трубе с помощью "S-сифона". Гидромассажные ванны Kolpa San имеют уже встроенную сливную гарнитуру, прилагается также "S-сифон". Подсоединение сливной гарнитуры к сифону изображено на рисунке 6.

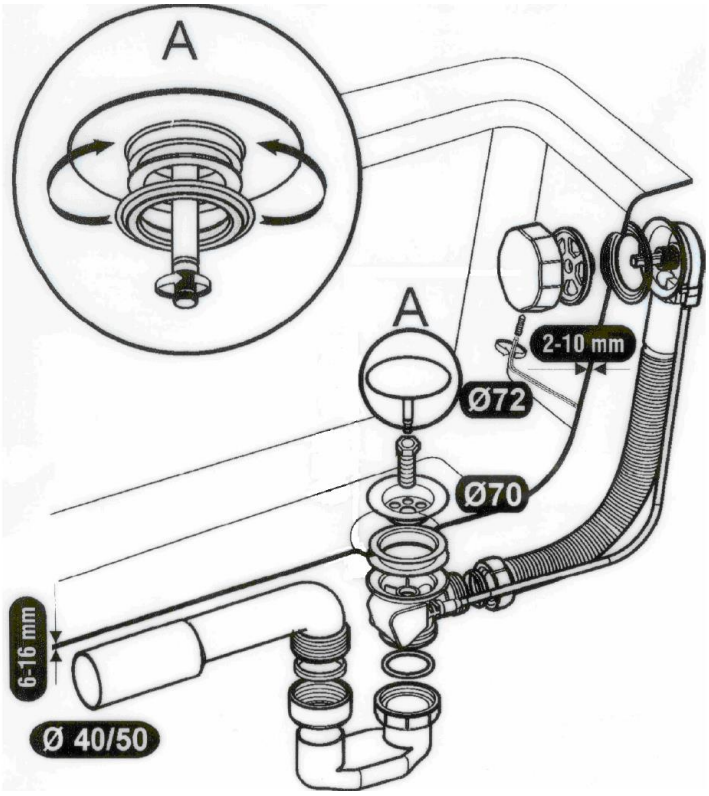

Рисунок **6**

ЭЛЕКТРОПРОВОДКА

Для электрической безопасности следуйте инструкциям в этом разделе, а также инструкции в разделе ПРИМЕЧАНИЯ ПО ИСПОЛЬЗОВАНИЮ.

Гидромассажная ванна должна быть установлена только квалифицированными работниками компании, которая имеет официальное разрешение на выполнение такого рода деятельности (лицензию).

Все гидромассажные ванны Kolpa San производятся в соответствии с европейскими стандартами EN 12764, EN 60335-1 и EN 60335-2-60. Вся электропроводка в здании, где устанавливается гидромассажная ванна, должна быть установлена в соответствии со стандартом IEC 60364-7-701, а также национальными правилами и нормами электрической безопасности.
Гидромассажная ванна должна быть постоянно подключена к сети электропитания - включение в розетку ЗАПРЕЩЕНО. Питание должно проходить через устройства защитного отключения (УЗО) - IΔn≤30mA и должно быть защищено предохранителем 16 A (макс 3500 Вт). Ток также должен отключаться с помощью многополюсного переключателя - ГЛАВНЫЙ ВЫКЛЮЧАТЕЛЬ. Устройство для отделения всех полюсов от сети должно быть установлено в электропроводке в соответствии с национальными правилами установки таких систем. Для подключения используйте провод 3x2,5 мм^2 с двойным экранированием. Подсоедините между собой отдельные провода со значениями "L" напряжение сети, "N" нулевой провод и "⏚" заземление.

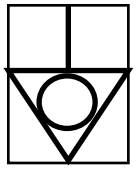

Дополнительный заземляющий провод сечением 6мм^2 необходимо подключить к месту в системе для выравнивания потенциалов, отмеченному символом, показанным справа:

Подключение к сети осуществляется в соответствии с планом, показанном на рисунке 7.
Рисунок **7:**

СХЕМА ЛЕКТРИЧНИХ З'ЄДНАНЬ
СХЕМА ЭЛЕКТРИЧЕСКИХ СОЕДИНЕНИЙ
ELECTRICAL CONNECTION DIAGRAM

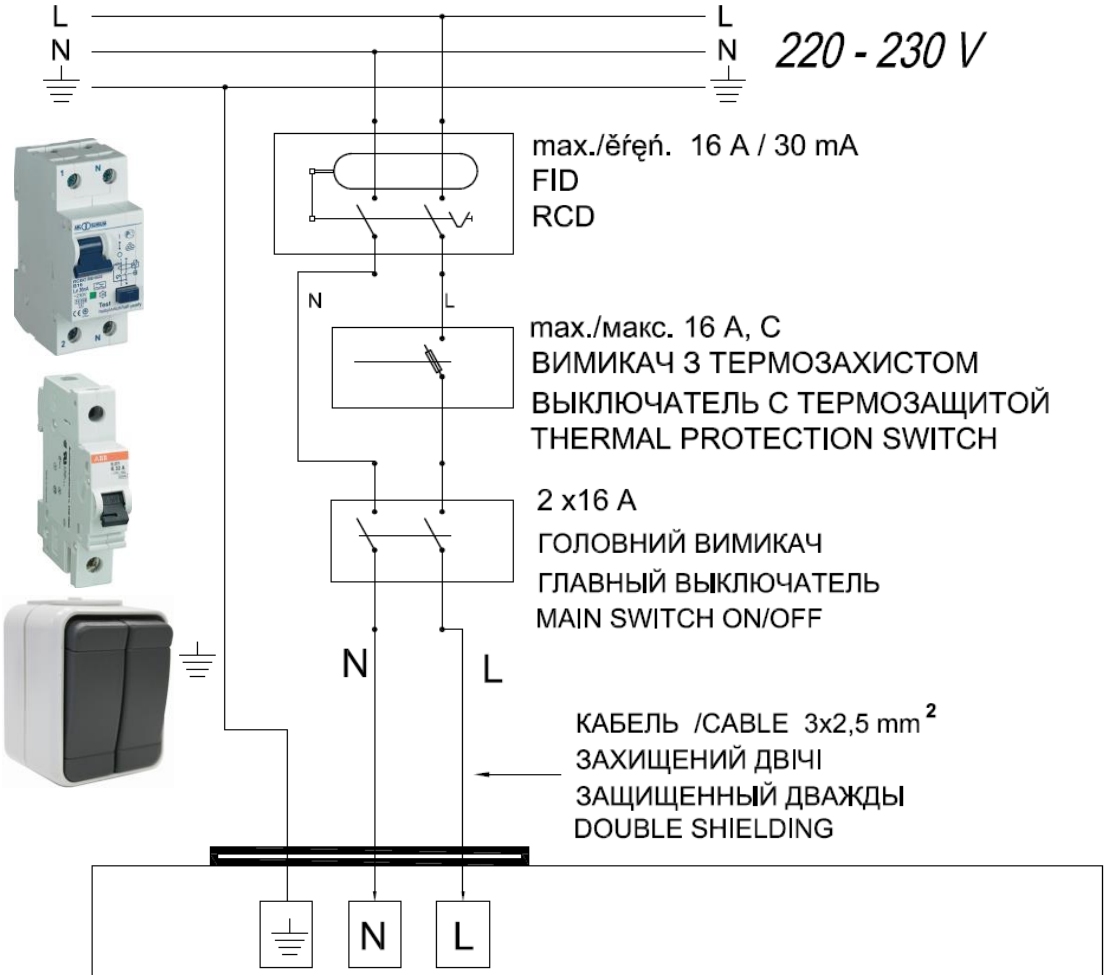

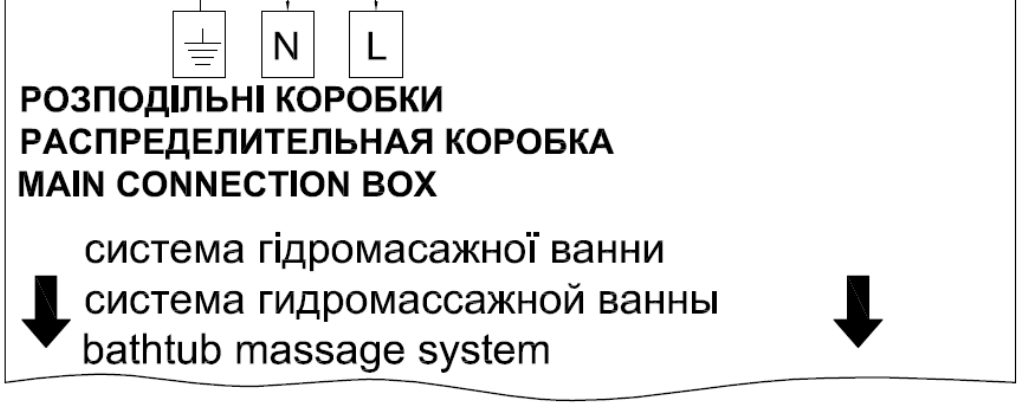

УВАГА! / ВНИМАНИЕ! / WARNING!

Підключення до електричної мережі повинно проводитися кваліфікованим фахівцем.

Подключение к электрической сети должно проводиться квалифицированным специалистом.

Connection to the mains power supply (230V) must always be made by a qualified electrician.

МЕСТО

Место, на котором находится гидромассажная ванна, должно быть подготовлено в соответствии с правилами, действующими в разных странах. В зонах 0, 1, 2 не должно быть никаких переключателей или электрических розеток, а также различных соединений на расстоянии руки, т.е. не менее 0,6 м от гидромассажной кабины и высотой 2,25 м, как показано на рисунке 8.
Части, содержащие электрические компоненты, за исключением устройств дистанционного управления, должны быть расположены и закреплены так, чтобы они не могли упасть в гидромассажную ванну. Части, содержащие элементы под напряжением, за исключением частей под безопасно малым напряжением (не более 12В) не должны быть доступны человеку, находящемуся в гидромассажной ванне.

Рисунок **8** - комната

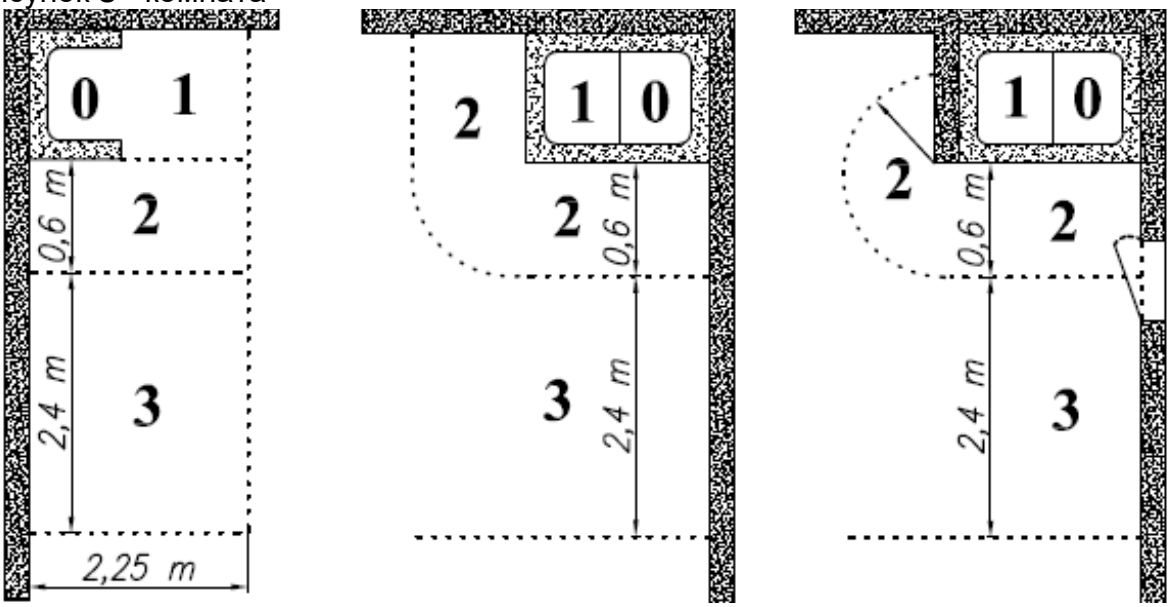

УСТАНОВКА ВАННЫ

Независимо от вида облицовки ванны, с платформой или краем над плиткой (рис. 9), и независимо от типа материала: полистирол, сипорекс, полиуретан, бетонная плита и др., НЕОБХОДИМО ОБЯЗАТЕЛЬНО ОБЕСПЕЧИТЬ ДОСТУП ДО ПРОЕМА ДЛЯ ТЕХНИЧЕСКОГО ОБСЛУЖИВАНИЯ.

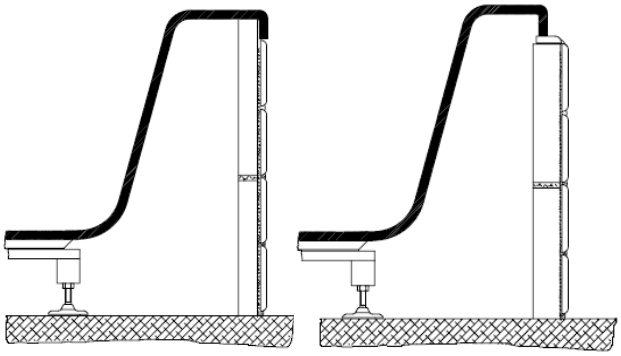

Рисунок **9**

Монтеру необходимо предоставить подходящий доступ для технического обслуживания. Рекомендуемыми минимальными размерами, которые позволяют техническое обслуживание продукта, являются:

- 30 см x 30 см для доступа к сливной и переливной гарнитуре ванны/ гидромассажной ванны и
- 42 см x 33 см (Ш x В) для доступа для технического обслуживания элементов массажа: сопла, моторы, электроника.

Обеспечить надлежащие отступления вокруг продукции для циркуляции воздуха для охлаждения мотора и для соответствующей подачи воздуха в сопла (в ваннах с массажной системой). Это пространство или пространство вокруг мотора не изолировать. Подачу воздуха можно регулировать с помощью отверстий в сетке технического обслуживания.

ВНИМАНИЕ: Если проем для технического обслуживания ванны с массажной системой НЕ ИМЕЕТ отверстий для вентиляции, необходимо установить дополнительную вентиляционную систему (охлаждение мотора и подача воздуха для воздушного массажа). Эти отверстия должны быть расположены в непосредственной близости от моторов массажной системой. Ванны без массажной системы не нуждаются в каких-либо вентиляционных отверстиях.

ГДЕ УСТАНОВИТЬ ОТВЕРСТИЕ ДЛЯ ТЕХНИЧЕСКОГО ОБСЛУЖИВАНИЯ?

Предложенные положения установки отверстия для технического обслуживания находятся на рисунке 10. F1-F6 - это примеры различных вариантов выполнения работы и монтажа систем массажа. Руководствуйтесь рисунком, который лучше всего подходит форме вашей ванны.

- Мы рекомендуем установить маленькое отверстие для технического обслуживания в непосредственной близости от сливной и переливной гарнитуры ванны.
  На рисунке 10 она обозначена буквой A. Размещение гарнитуры различных моделей ванны отличается. Обратитесь к своему продавцу или ознакомьтесь с каталогом продаж по вопросу о ее размещении.
- Когда ванна имеет встроенную систему массажа, следует установить большее отверстие для технического обслуживания в непосредственной близости от мотора и электроники. На рисунке 10 оно обозначается буквами B и C. Необходимо встроить только в одной из предлагаемых позиций: B или C.
- В некоторых ваннах, которые имеют большее количество массажных моторов, и они расположены на разных сторонах ванны, необходимо обеспечить доступ ко всем моторам. Такое положение отверстия для технического обслуживания показано на рисунке 10 как положение D. Оно нужно в случае, когда моторы находятся на разных сторонах ванны.
- В случае, когда сливная и переливная гарнитура установлена в непосредственной близости от мотора, нет необходимости в установке отдельных отверстий для моторов и для этой гарнитуры. Достаточно установить всего лишь одно большее отверстие для технического обслуживания, которое должно обеспечить легкий доступ к мотору и переливной гарнитуре.
- Нижняя часть отверстия для технического обслуживания должна быть установлена на высоте около 15-20 см от пола.
- В некоторых случаях доступ невозможно обеспечить из-за окружающих продукцию условий. Некоторые неполадки невозможно исправить только через отверстие для технического обслуживания. В этом случае следует удалить продукцию из отверстия, в которое она встроена. Этот подход обычно не используется, но это является приемлемым методом.

Рисунок **10**

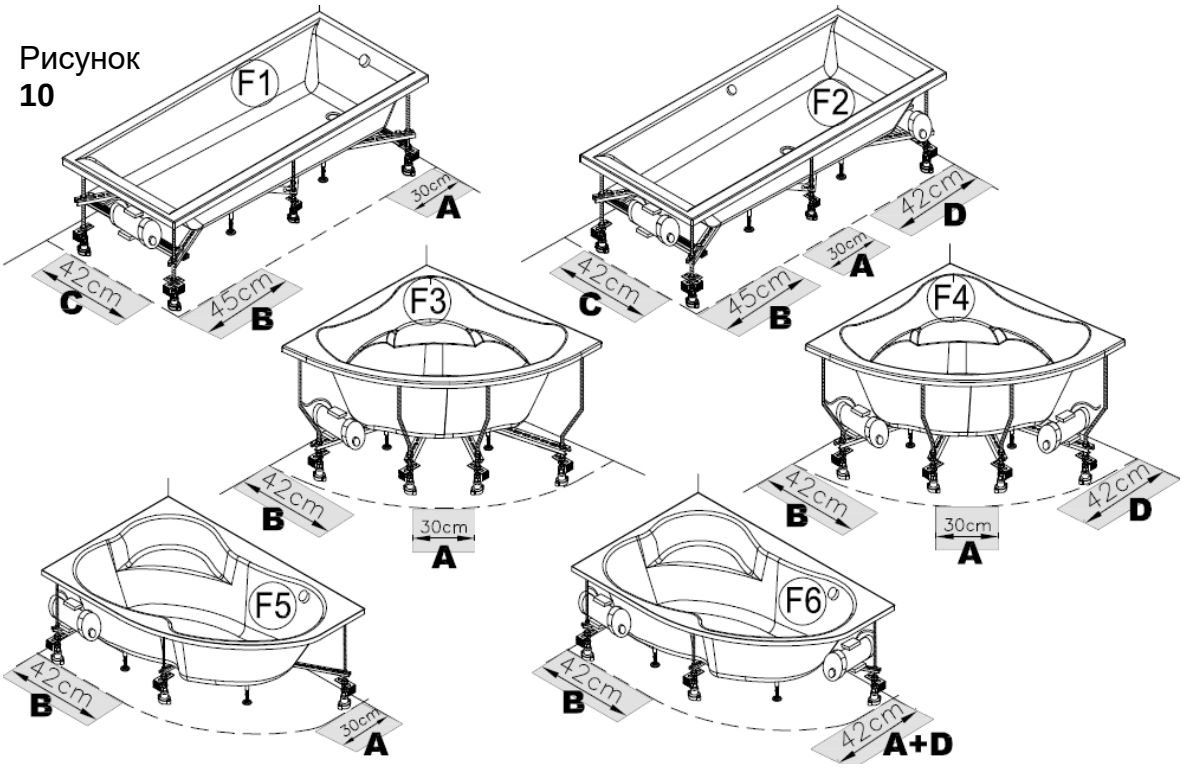

Для ванн с покрытием установка вентиляционных решеток не обязательна, однако в нижнем левом углу следует оставить 5 мм зазора. ЭТИ ЗАЗОРЫ НЕЛЬЗЯ закупорить силиконом или каким-либо другим уплотнением. В случае, если в ванне с массажной системой, этот зазор уплотнен, следует ОБЯЗАТЕЛЬНО установить вентиляционную решетку в непосредственной близости от мотора.
ВНИМАНИЕ: Будьте осторожны при съемке футеровки, чтобы избежать повреждения футеровки и болтов. Система крепления футеровки показана на рисунке 11.

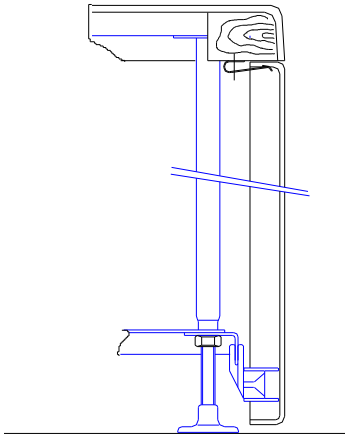

Рисунок **11**

РЕМОНТ ПОВРЕЖДЕННЫХ ПОВЕРХНОСТЕЙ

Использование запрещенных чистящих средств (напр., чистящие средства, содержащие грубые наполнители) или повреждение острым предметом или тлеющей сигаретой может привести к повреждению поверхности.

Такое повреждение следует устранить следующим образом:

- наждачной бумагой отшлифуйте поврежденное место так, чтобы повреждение перестало быть заметным. Начните шлифовать наждачной бумагой зернистостью, например, 320, 400, 600, а потом наждачной бумагой зернистостью 800.
- После шлифования поверхность необходимо отполировать жидкими полировочными средствами для мягкого металла или с помощью политуры для автомобиля. Для полировки используйте ватный тампон или мягкую ткань.

ПРИМЕЧАНИЕ!
При шлифовании убедитесь, что акриловые слои не повреждаются. Для больших царапин рекомендуется комплект для ремонта акрилового стекла Kolpa San, затем необходимо отшлифовать и отполировать скорректированное место.
БУДЬТЕ ВНИМАТЕЛЬНЫ, чтобы не повредить поверхность массажных элементов, таких как арматура, клавиатура, сопла и тому подобное.

ПРИМЕЧАНИЕ
Перед установкой проверить продукт и компоненты, а также их содержание. Продукт чистить и обслуживать в соответствии с инструкциями.

Производитель не признает дополнительные расходы на ремонт за ущерб и повреждения, которые можно было определить, исправить или избежать, если бы покупатель перед окончательной установкой продукта провел визуальную проверку продукта, спуск воды из трубопровода (приблизительно 50 л для очистки механических частиц в трубах) и проверил функционирование продукта (засорение труб, сопел, повреждение деталей, протекание трубы).

ЗА ОШИБКИ, КОТОРЫЕ ПРОИЗОЙДУТ ИЗ-ЗА НЕПРАВИЛЬНОГО МОНТАЖА ИЗДЕЛИЯ, НЕПРАВИЛЬНОГО ИСПОЛЬЗОВАНИЯ, ОЧИСТКИ И ТЕХНИЧЕСКОГО ОБСЛУЖИВАНИЯ, ПРОИЗВОДИТЕЛЬ ОТВЕТСТВЕННОСТИ НЕ НЕСЕТ.

Подготовка к установке ванны, Ванна тип 1 - ПРЯМОУГОЛЬНЫЕ ВАННЫ

	РАЗМЕРЫ ВАННЫ			СЛИВ		ЭЛЕКТРИЧЕСКИЕ ПРОВОДА		ПОДКЛЮЧЕНИЕ ВОДЫ 200 - 400 кПа (2-4 бар)			
								СТЕННОЕ ПОДКЛЮЧЕНИЕ		НАПОЛЬНОЕ ПОДКЛЮЧЕНИЕ	
Ванны дизайн-1	**A** (мм)	**B** (мм)	**C** (мм)	**D** (мм)	**E** (мм)	**F** (мм)	**G** (мм)	**K** (мм)	**L** (мм)	**M** (мм)	**N** (мм)
Adam&Eva 195	1950	1250	635	1000	750	400	250	900	300	/	/
Aida 170x 75	1700	750	610	600	700	1500	250	200	300	/	/
Aida 180x 80	1800	800	610	600	750	1500	250	200	300	/	/
Arabela 170 D	1700	900/ 750	615	600	200	500	250	500	300	/	/
Arabela 170 L	1700	750/ 900	615	600	1500	500	250	500	300	/	/
Armida 180x80	1800	800	660	650	150	1600	250	200	300	/	/
Atys 200	2000	1000	620	800	550	/	/	1000	300	800	650
Beatrice 170 D	1700	1100/ 700	610	550	550	800	250	/	/	/	/
Beatrice 170 L	1700	700/ 1100	610	550	1150	800	250	/	/	/	/
Bell 170x80 (E2)	1700	800	615	600	700	200	250	1500	300	1500	300
Bell 180x80 (E2)	1800	800	615	600	750	200	250	1500	300	1500	300
Bell 180x90 (E2)	1800	900	615	650	750	200	250	1500	300	1500	300
Bell 190x90 (E2)	1900	900	615	650	800	200	250	1600	300	1600	300
Betty 140x70	1400	700	630	500	250	/	/	200	300	/	/
Betty 150x70	1500	700	630	500	250	/	/	200	300	/	/
Betty 160x70	1600	700	630	500	250	1400	250	200	300	/	/
Betty 170x70	1700	700	630	500	250	1500	250	200	300	/	/
Betty 170x75	1700	750	630	500	250	1500	250	200	300	/	/
Betty 170x80	1700	800	630	550	250	1500	250	200	300	/	/
Betty 180x80	1800	800	630	550	250	1600	250	200	300	/	/
Betty 190x90	1900	900	630	650	850	1700	250	200	300	/	/
Betty 200x90	2000	900	630	650	900	1800	250	200	300	/	/
Carmen 170	1700	750	610	600	600	1200	250	1000	300	/	/
Carmen 180	1800	800	610	650	650	1000	250	1500	300	/	/
Copelia-FS 180	1800	800	630	300	100	300	300	/	/	300	500
Copelia Lux 180	1800	1000	630	400	100	400	300	/	/	/	/

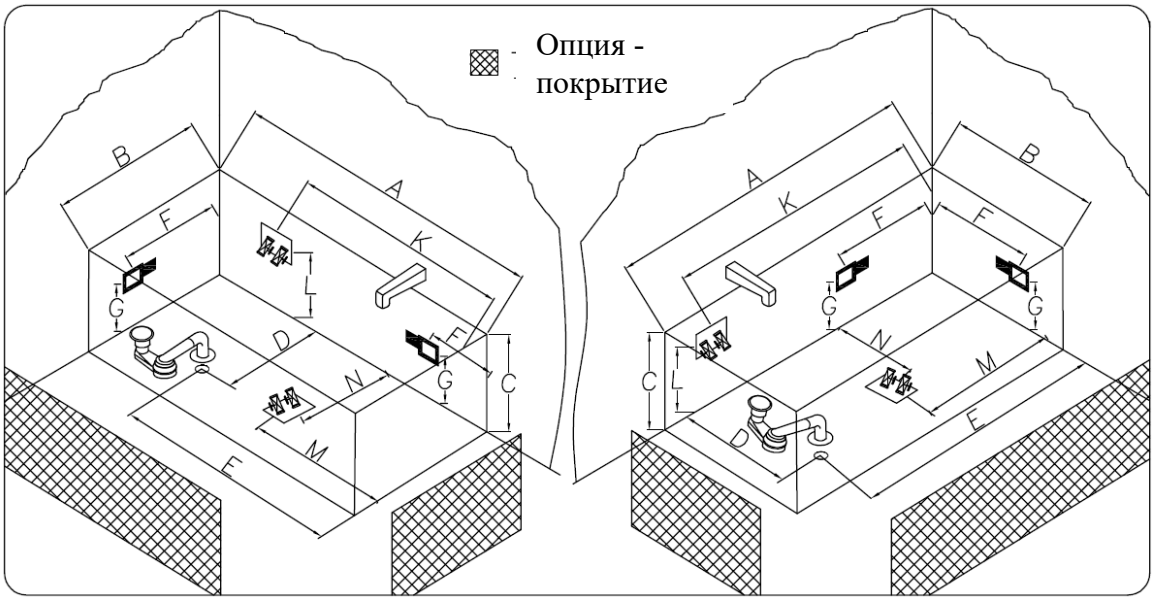

	РАЗМЕРЫ ВАННЫ			СЛИВ		ЭЛЕКТРИЧЕСКИЕ ПРОВОДА		ПОДКЛЮЧЕНИЕ ВОДЫ 200 - 400 кПа (2-4 бар)			
								СТЕННОЕ ПОДКЛЮЧЕНИЕ		СТЕННОЕ ПОДКЛЮЧЕНИЕ	
Ванны дизай-1	**A** (мм)	**B** (мм)	**C** (мм)	**D** (мм)	**E** (мм)	**F** (мм)	**G** (мм)	**K** (мм)	**L** (мм)	**M** (мм)	**N** (мм)
Copelia Light 180	1800	800	600	250	100	250	300	/	/	250	500
Destiny 160x70	1600	700	615	550	600	500	250	/	/	/	/
Destiny 170x70	1700	700	615	550	650	500	250	/	/	/	/
Destiny 170x75	1700	750	615	610	650	500	250	/	/	/	/
Destiny 180x80	1800	800	615	650	700	500	250	/	/	/	/
Dream 170 L+D	1700	750	625	570	700	300	250	1400	300	/	/
Dream 180 L+D	1800	800	625	630	800	300	250	1500	300	/	/
Elektra 160x75	1600	750	615	650	600	1400	250	/	/	/	/
Elektra 170x75	1700	750	615	600	600	1500	250	/	/	/	/
Elektra 170x80	1700	800	615	650	650	1500	250	/	/	/	/
Elektra 180x80	1800	800	615	650	650	1600	250	/	/	/	/
Elektra 190x90	1900	900	615	750	700	1700	250	/	/	/	/
Evelin 170x75	1750	750	615	550	550	1400	250	/	/	/	/
Gloriana 190	1900	1100	650	900	1150	1700	250	900	300	/	/
Grazia-D 170	1700	1050	610	700	650	100	250	200	250	/	/
Grazia-L 170	1700	1050	610	700	650	100	250	200	250	/	/
Nabucco 190	1900	1200	660	1000	1600	200	250	1750	300	/	/
Norma 190	1900	950	660	800	1200	250	250	1700	300	/	/
Othello 185	1850	900	630	700	800	400	250	450	150	/	/
Pandora 170	1700	750	610	600	750	300	250	1500	300	/	/
Pandora 180	1800	850	610	600	750	300	250	1500	300	/	/
Rapido 200	2000	900	660	750	800	1800	250	850	300	/	/
Samson 180	1800	1600	670	1250	300	1600	600	/	/	200	1250
Tamia 170x75	1700	750	615	600	200	1500	250	/	/	/	/
Tamia 180x80	1800	800	615	650	300	1600	250	/	/	/	/
Valis 170	1700	800	610	650	350	1500	250	/	/	/	/

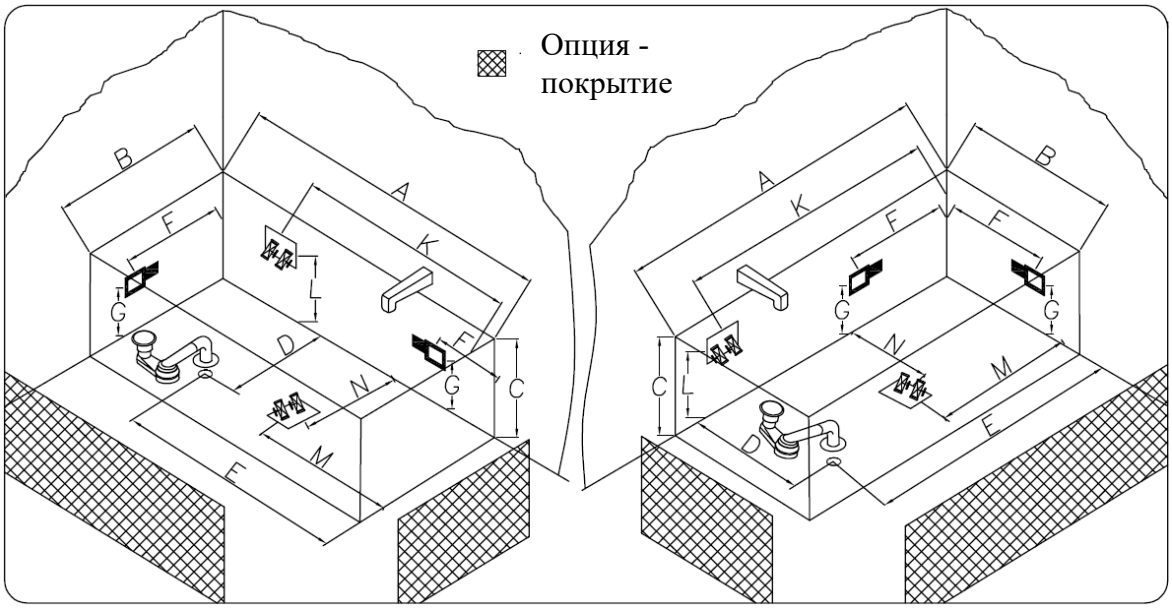

Подготовка к установке ванны, Ванна тип 2 - УГЛОВЫЕ ВАННЫ

	РАЗМЕРЫ ВАННЫ			СЛИВ		ЭЛЕКТРИЧЕСКИЕ ПРОВОДА		ПОДКЛЮЧЕНИЕ ВОДЫ 200 - 400 кПа (2-4 бар)			
								СТЕННОЕ ПОДКЛЮЧЕНИЕ		СТЕННОЕ ПОДКЛЮЧЕНИЕ	
Ванны дизай-2	**A** (мм)	**B** (мм)	**C** (мм)	**D** (мм)	**E** (мм)	**F** (мм)	**G** (мм)	**K** (мм)	**L** (мм)	**M** (мм)	**N** (мм)
Alba 150	1500	1500	640	1100	150	1200	250	800	300	/	/
Allegro 140	1400	1400	640	1000	750	1200	250	600	300	/	/
Divante 140	1400	1400	620	450	1000	1200	250	900	300	/	/
Dolores 130	1300	1300	640	850	850	/	/	950	300	/	/
Dolores 140	1400	1400	640	850	950	1050	250	1050	300	/	/
Dolores 150	1500	1500	640	850	1000	1100	250	1150	300	/	/
Evelin 120	1200	1200	615	950	600	600	250	/	/	/	/
Evelin 140	1400	1400	615	1050	700	600	250	/	/	/	/
Gaia 160	1600	1600	850	800	1330	1000	300	1300	300	/	/
Largo 150	1500	1500	640	1100	150	1200	250	800	300	/	/
Loco 150	1500	1500	730	1100	820	1200	250	800	300	/	/
Orfeo 140	1400	1400	615	520	930	1100	250	800	300	/	/
Orfeo 150	1500	1500	615	580	980	1100	250	800	300	/	/
Piano 145	1450	1450	610	470	1210	1200	250	970	150	/	/
Royal 130	1300	1300	640	950	700	1100	250	/	/	/	/
Swan 160	1600	1600	670	1000	650	1200	250	800	300	/	/

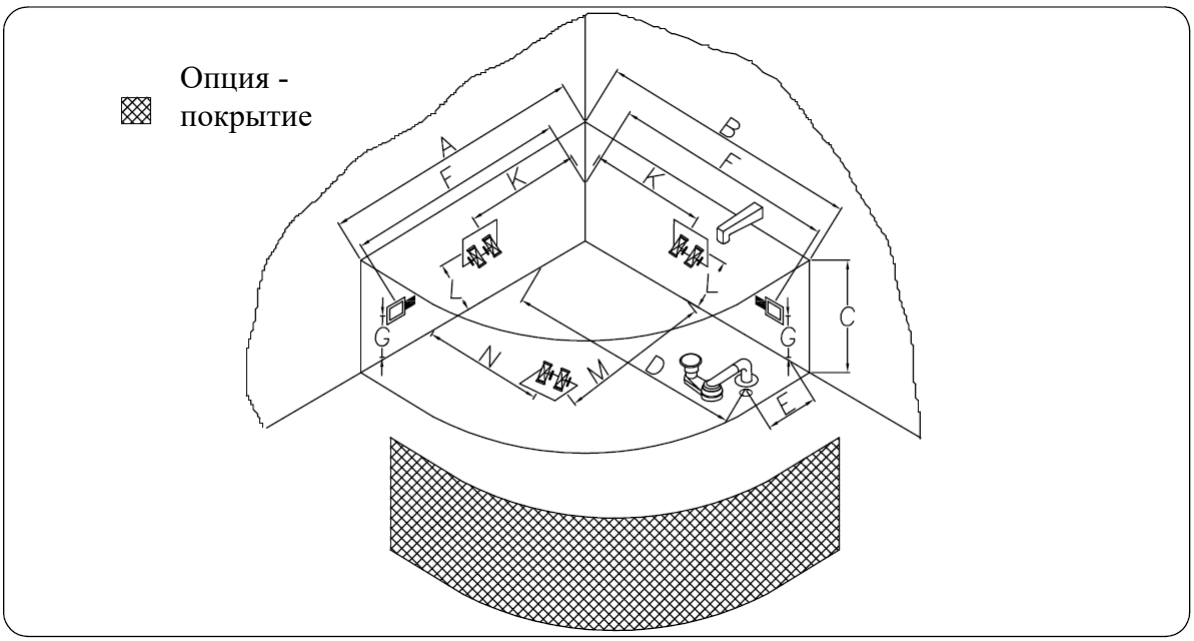

Подготовка к установке ванны, Ванна тип 3 - АСИММЕТРИЧНЫЕ ВАННЫ

	РАЗМЕРЫ ВАННЫ			СЛИВ		ЭЛЕКТРИЧЕСКИЕ ПРОВОДА		ПОДКЛЮЧЕНИЕ ВОДЫ 200 - 400 кПа (2-4 бар)			
								СТЕННОЕ ПОДКЛЮЧЕНИЕ		СТЕННОЕ ПОДКЛЮЧЕНИЕ	
Ванны дизай-3	**A** (мм)	**B** (мм)	**C** (мм)	**D** (мм)	**E** (мм)	**F** (мм)	**G** (мм)	**K** (мм)	**L** (мм)	**M** (мм)	**N** (мм)
Calando D 150	1500	850	615	550	1000	300	250	800	150	/	/
Calando L 150	1500	850	615	550	1000	300	250	800	150	/	/
Calando D 160	1600	900	615	490	1100	700	250	800	150	/	/
Calando L 160	1600	900	615	490	1100	700	250	800	150	/	/
Chad D 170	1700	1200	640	580	1500	1000	250	900	150	/	/
Chad L 170	1700	1200	640	580	1500	1000	250	900	150	/	/
Fidelio D 160	1600	800/450	610	225	1150	600	250	/	/	/	/
Fidelio L 160	1600	800/450	610	225	1150	600	250	/	/	/	/
Libretto D 160	1600	1000	640	800	750	200	250	1400	300	/	/
Libretto L 160	1600	1000	640	800	750	200	250	1400	300	/	/
Libretto D 170	1700	1100	640	800	750	200	250	1400	300	/	/
Libretto L 170	1700	1100	640	800	750	200	250	1400	300	/	/
Lulu D 170	1700	1100	750	900	550	1400	250	300	300	/	/
Lulu L 170	1700	1100	750	900	550	1400	250	300	300	/	/

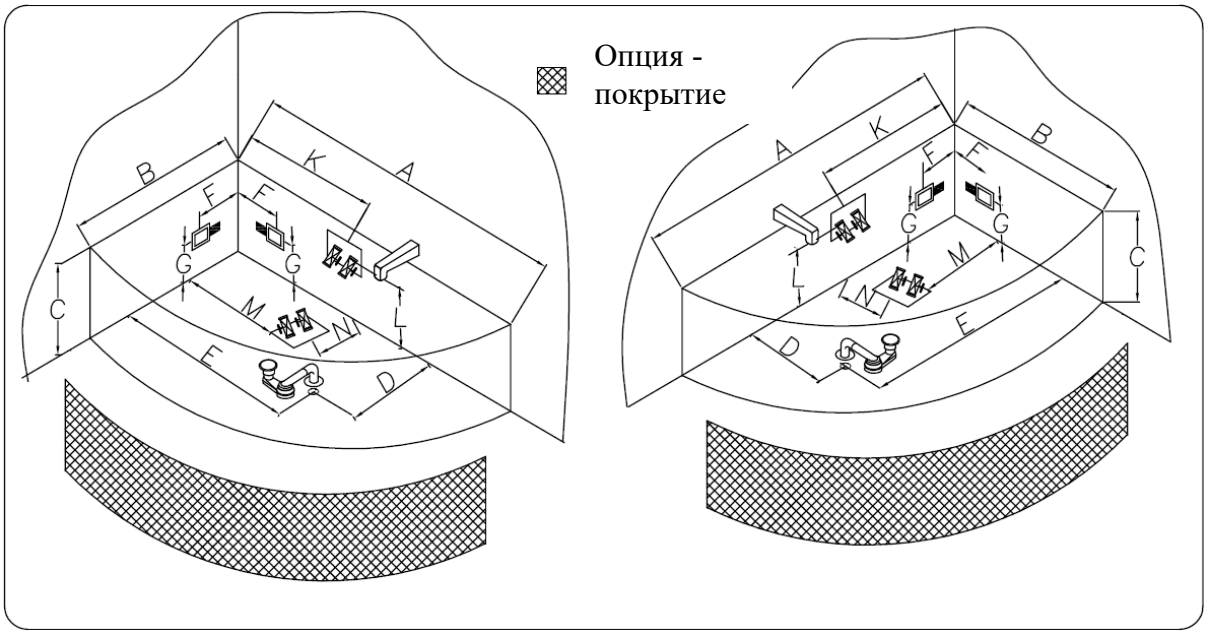

Подготовка к установке ванны, Ванна тип 4 -
- САМОСТОЯТЕЛЬНЫЕ, КРУГЛЫЕ И ОВАЛЬНЫЕ ВАННЫ

	РАЗМЕРЫ ВАННЫ			СЛИВ		ЭЛЕКТРИЧЕСКИЕ ПРОВОДА		ПОДКЛЮЧЕНИЕ ВОДЫ 200 - 400 кПа (2-4 бар)			
								СТЕННОЕ ПОДКЛЮЧЕНИЕ		СТЕННОЕ ПОДКЛЮЧЕНИЕ	
Ванны дизай-4	**A** (мм)	**B** (мм)	**C** (мм)	**D** (мм)	**E** (мм)	**F** (мм)	**G** (мм)	**K** (мм)	**L** (мм)	**M** (мм)	**N** (мм)
Adonis-FS 180	1800	800	630	0	720	0	650	/	/	100	720
Adam&Eva-FS 190	1900	1200	620	400	200	0	600	/	/	200	400
Atys-FS 180	1800	800	600	600	550	/	/	/	/	600	650
Bell-4O 170x80	1700	800	615	600	700	/	/	/	/	1500	300
Bell-4O 180x80	1800	800	615	600	750	/	/	/	/	1500	300
Bell-4O 180x90	1800	900	615	650	750	/	/	/	/	1500	300
Bell-4O 190x90	1900	900	615	650	800	/	/	/	/	1550	300
Copelia-FS 180	1800	800	630	300	100	300	300	/	/	300	500
Copelia Lux 180	1800	1000	630	400	100	400	300	/	/	/	/
Copelia Light 180	1800	800	600	250	100	250	300	/	/	250	500
Comodo-FS 185	1850	900	630	280	200	0	700	/	/	200	280
Eroica-FS 180	1800	800	630	270	100	0	700	450	150	100	270
Gloriana 190	1900	1100	650	370	100	0	620	350	150	100	370
Lux-FS 170x85	1700	850	655	-150	100	/	/	/	/	100	150
Marilyn-FS 180x90	1800	900	615	350	100	0	700	/	/	100	350
Opera 180	1800	1800	710	700	200	700	0	/	/	800	200
Othello-FS 185	1850	900	630	250	0	0	600	/	/	0	250
Siris-FS 178	1780	880	635	270	100	0	700	/	/	100	270

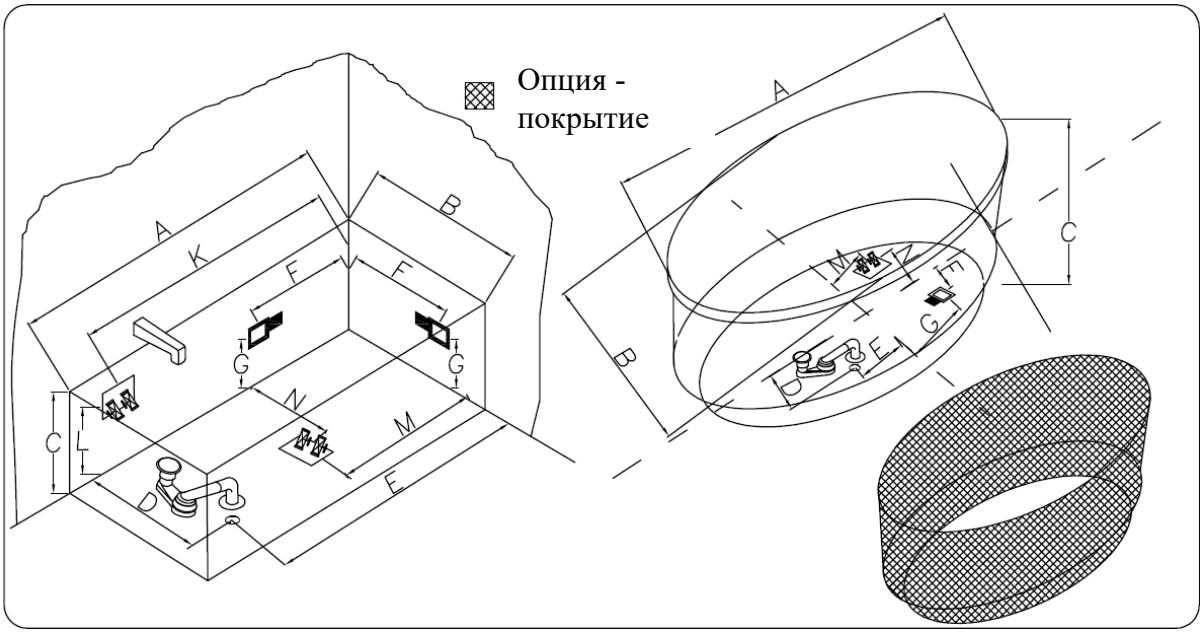

Инструкции по эксплуатации

Рис. 1

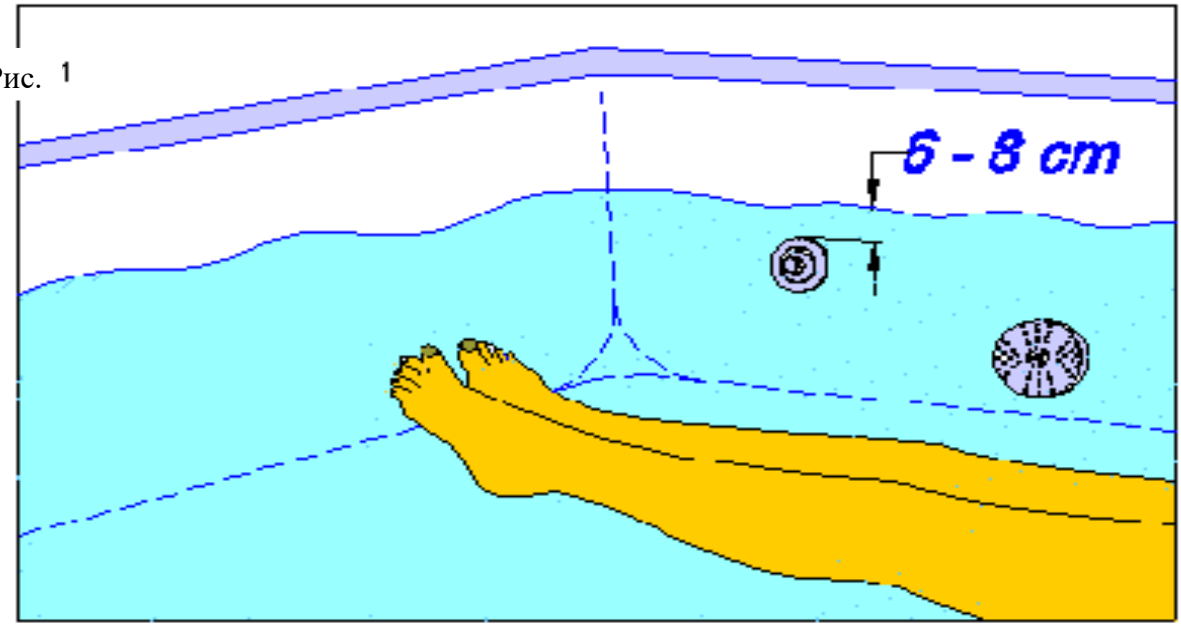

Рис. 2

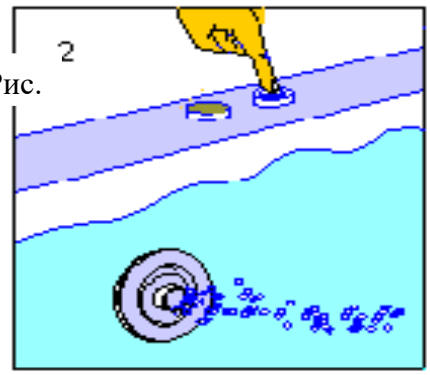

Рис. 3

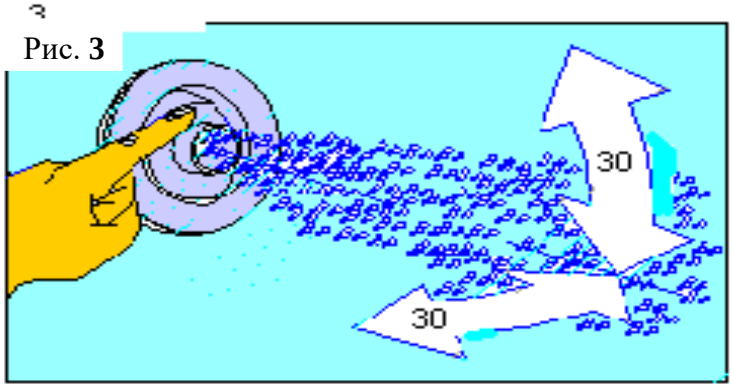

Рис. 4

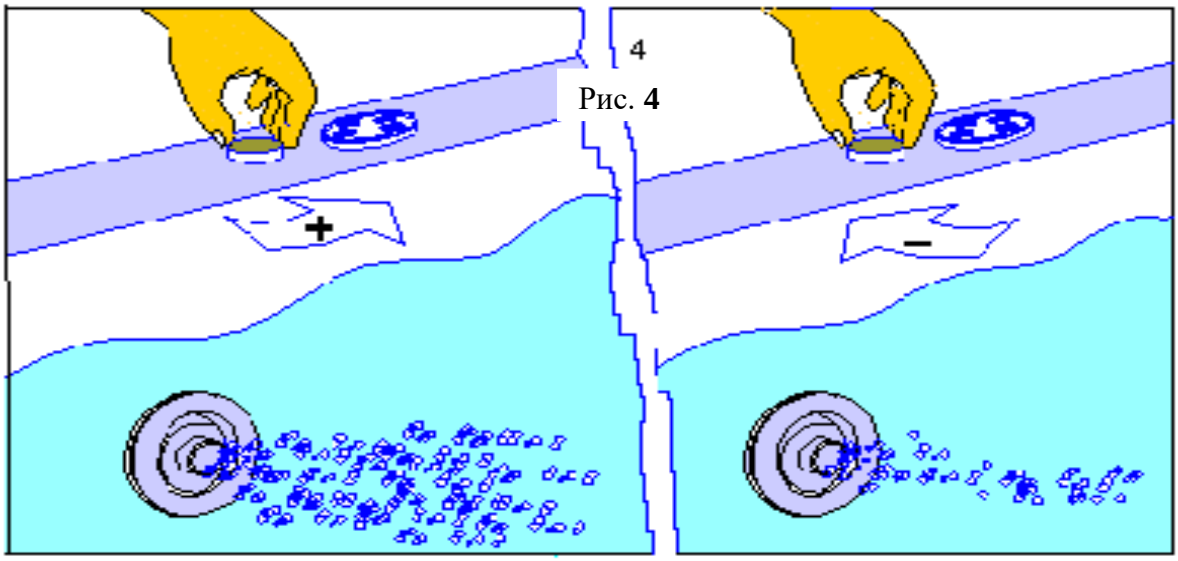

ДОПОЛНИТЕЛЬНЫЕ ОПЦИИ + мини-сопла

Это приложение включает в себя от 6 до 8 дополнительных водяных сопел, приспособленных для массажа спины. С помощью встроенного переключателя можно управлять потоком воды через эти водяные сопла, как показано на рис **20.**

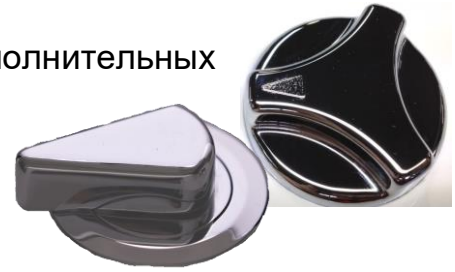

УПРАВЛЕНИЕ РАБОТОЙ МАССАЖА

На эффект от массажа в Вашей ванне, которая управляется вручную и электронными устройствами, влияют три фактора: направление струи, мощность потока воды и воздуха. В каждом продукте, который произвела Kolpa d.o.o., и который оснащен регулируемыми соплами, можно вручную регулировать направление воды. Некоторые продукты имеют дополнительные сопла, на которых можно отрегулировать мощность (потока воды).

Направление: Если Вы хотите изменить направление струи воды, поверните отверстие сопла под нужным углом. Сопла могут быть индивидуально направлены на любое место на теле для водного массажа. Сопла могут также быть отрегулированы таким образом, что все они направлены в одном направлении (по часовой стрелке или против часовой стрелки) и круговыми движениями кружат воду по поверхности ванны так, чтобы достичь идеального эффекта от массажа.

Мощность воды: большие, регулируемые сопла можно вручную настроить и отрегулировать поток воды, который течет в ванну. Для более сильного эффекта следует увеличить мощность струи путем вращения внутренней части сопла влево (против часовой стрелки). Для более нежного эффекта поверните внутреннюю часть сопла вправо (по часовой стрелке). Отрегулируйте мощность массажа путем уменьшения струи воды одного (1) сопла, тем самым увеличивая мощность другого (-их) сопла (сопел).

ВНИМАНИЕ! Никогда не запускайте систему гидромассажа с полностью закрытыми соплами - по крайней мере ПОЛОВИНА всех водяных сопел ДЛЯ КАЖДОГО ВОДЯНОГО НАСОСА (массажа) должна оставаться открытой. В противном случае это может привести к повреждению водяного насоса или трубки массажной системы.

РЕГУЛИРОВКА НАПРАВЛЕНИЯ СТРУИ РЕГУЛИРОВКА МОЩНОСТИ СТРУИ

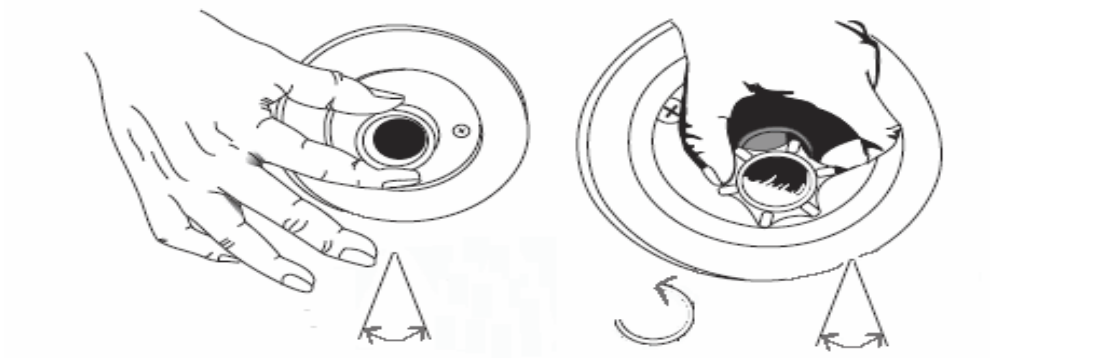

Мощность воздуха: Мощность воздуха в соплах для гидромассажа управляется вручную с помощью настроек регулятора подачи воздуха, который находится на боковой стороне ванны. С помощью регулятора можно установить количество воздуха в водяных соплах для различных эффектов гидромассажа.
Контроль воздушного потока во время аэромассажа (сопла на дне ванны) не возможен с помощью этого регулятора. Для более подробной информации, касающейся регулирования мощности воздуха воздушного массажа, прочитайте инструкцию по применению.

Переключатель функций водяных массажных сопел: В некоторых массажных системах, которые имеют переключатель, с его помощью можно направить поток воды на другие массажные сопла. Количество, цвет и размер переключателей варьируется в зависимости от модели ванны и массажной системы.

РЕГУЛЯТОР ВОЗДУХА

ПЕРЕКЛЮЧАТЕЛЬ ПОТОКА

ЧИСТКА и ОБСЛУЖИВАНИЕ ГИДРОМАССАЖНОЙ ВАННЫ
- ПРИМЕНЯЕТСЯ ДЛЯ ВСЕХ МАССАЖНЫХ СИСТЕМ -

- Детям запрещено чистить устройство без присмотра.
- После завершения массажного цикла промойте гидромассажную ванну струей чистой воды и удалите все частицы, которые могут засорить отверстия в массажном сопле. Протрите хромированные детали с помощью чистой ткани.
- Для дезинфекции системы массажа рекомендуем ДЕЗИНФИЦИРУЮЩЕЕ СРЕДСТВО ДЛЯ СИСТЕМ МАССАЖА KOLPA SAN.
  Налейте воду в ванну немного выше уровня сопел и поверните их вниз.
  Указанное количество дезинфицирующего средства для массажных систем налейте в воду. Включите систему водного массажа и оставьте на 2-3 минуты. Вода, перед тем, как ее спустить, пусть останется в ванне в течение как минимум 5 минут. Для более интенсивной очистки мы рекомендуем оставить воду с дезинфицирующим средством в ванне на 6-12 часов. Ванну и трубы системы массажа следует тщательно промыть чистой водой. Трубы системы легче всего почистить, заполнив ванну чистой водой и включив насосы массажа. Повторите процесс, пока из массажных сопел не начнет поступать чистая вода.
- При необходимости процесс очистки с дезинфицирующим средством можно повторить несколько раз.
- Для очистки используйте только жидкие моющие средства и мягкую ткань. Для очистки других акриловых поверхностей и накипи мы рекомендуем СПЕЦИАЛЬНЫЙ ОЧИСТИТЕЛЬ KOLPA SAN.
  Распылите специальный очиститель по поверхности или нанесите его с помощью губки и оставьте на некоторое время, чтобы очиститель начал действовать. Промойте чистой водой, а поверхность арматуры с особенным блеском рекомендуется протирать.

- Для удаления известкового налета можно также использовать столовый уксус, который является более эффективным при нагревании.
- Запрещено использование абразивных чистящих средств, содержащих грубые наполнители.
- В гидромассажных ваннах не используйте масло, различные добавки для купания, мед, цветы и т.п. Риск засорения мотора и водяных сопел.

ИНСТРУКЦИИ ПО ДОЗИРОВАНИЮ СРЕДСТВ ДЛЯ ОЧИСТКИ ВОДЫ (регулятор pH, бром, Альба Супер и очиститель для фильтра)

Идеальное значение pH воды в бассейнах составляет от 7,0 до 7,4
Значение pH стабилизируется с помощью регуляторов pH-ПЛЮС и pH-МИНУС

Регулятор pH МИНУС

Регулятор pH минус понижает значение pH из щелочной до нейтральной среды
1.5кг pH минус достаточно для 100м^3 воды, чтобы снизить значение на 0,2
15г pH минус достаточно для 1м^3 воды, чтобы снизить значение на 0,2
75г pH минус на 1м^3 воды понижает значение на 1

Регулятор pH ПЛЮС

Регулятор pH плюс повышает значение pH воды из кислой до нейтральной среды
1кг pH плюс достаточно для 100м^3 воды, чтобы повысить значение на 0,2
10г pH плюс достаточно для 1м^{3}воды, чтобы повысить значение на 0,2
50г pH плюс на 1м^3 воды повышает значение на 1

1 (одна) столовая ложка "с горкой" содержит около 15г регулятора pH-Минус или pH-Плюс

ВНИМАНИЕ, если после неоднократного применения регулятора в воде значение pH воды не изменилось, необходимо заменить воду в бассейне.

Таблетки брома - дезинфекция воды

Идеальное количество брома составляет 3-5 миллионных долей (мг/л)
Таблетки брома имеют ту же функцию, как хлор, но таблетки брома не имеют такого ярко выраженного запаха, как хлор.
Дозирование таблеток брома: 1 таблетка на 1м^3 воды

Альба Супер - средство для предотвращения образования водорослей (algacid)

Альба Супер - это концентрат для уничтожения водорослей и бактерий.
Альба Супер - это не пенящееся средство для гидромассажных бассейнов.
Дозирование: 10мл Альба Супер на 1м^3 воды каждые 14 дней.

Очиститель для фильтра - средство для очистки фильтра

Каждые две недели необходимо делать тщательную очистку фильтра с помощью
очистителя для фильтра, а затем хорошо промыть оставшийся налет чистой водой

Количество воды в гидромассажной ванне SAMSON = 600 литров = 0,6м3
Количество воды в гидромассажной ванне GAIA = 500 литров = 0,5м3

Полная очистка воды

Очистите воду в вашей гидромассажной ванне в 6 этапов

1.Контроль значения pH воды
Самое главное в очистке воды это значение ее pH. Оно влияет на все параметры воды в бассейне и должно всегда находиться в идеальной среде между 7.1 и 7.4. В этой среде средства для очистки воды даже в очень малом количестве достигают максимальной эффективности. Для измерения значения используйте Cool Pooltester, набор для измерения pH, хлора и брома.

2.Дезинфекция
Когда температура воды выше 20°C, микробы и бактерии очень быстро размножаются. Чтобы не допустить этого, следует использовать окислители в виде стабилизированных продуктов на основе хлора или на основе активного кислорода. Они уничтожают микробы и бактерии, а также дезинфицируют воду в бассейне. Идеальное содержание хлора: От 0,6 до 1,0 частей на миллион (мг / л).
Воду можно также дезинфицировать с помощью применения таблеток брома. Таблетки не имеют запаха хлора и работают в широком диапазоне pH и не имеют осадка. Идеальное количество брома: От 3 до 5 частей на миллион (мг / л).

3.Предотвращение появления водорослей
Водоросли представляют собой пищу для бактерий. Для того, чтобы обеспечить надлежащее, гигиеническое качество воды абсолютно необходимо предотвратить образование водорослей в воде бассейна. Путем профилактического дозирования можно сэкономить на дезинфицирующих средствах.

4.Коагуляция
Фильтр не может задержать мельчайшие частицы грязи (коллоиды). Для их удаления используйте средства для коагуляции. Как результат - кристально чистая вода. Также следует использовать профилактическую дозу средства для коагуляции, чтобы гарантировать, что вода останется чистой. Внимание: в картриджных фильтрах можно использовать исключительно жидкие средства для коагуляции, а фильтр необходимо выключить, чтобы частицы грязи осели на дно бассейна. Эти частицы грязи затем могут быть удалены с помощью скрубера вентури (не через фильтр).

5.Очистка и обслуживание бассейнов
Как поддержание чистоты и порядка в квартире, техническое обслуживание автомобиля, эти меры служат и для чистоты и поддержания надлежащего вида вашего устройства.

6.Запахи
Для разнообразия мы рекомендуем различные эфирные масла, которые не пенятся при использовании массажа.

Наши специальные рекомендации:

- на каждом этапе очистки воды, обратите внимание на правильное значение ее pH (pH следует проверять еженедельно),
- удалите листья и большие частицы грязи с помощью скиммера для бассейна и вакуумного очистителя бассейна.
- Проверьте, работает ли насос регулярно, и чист ли фильтр (мы рекомендуем очистку фильтра два раза в месяц).

Рекомендуемые средства для очистки воды

	Средства для очистки воды
1. Контроль pH	**pH-Минус гранулы**: понижают значение pH из щелочной до нейтральной среды **pH-Плюс гранулы**: быстрорастворимое щелочное средство для повышения значения pH из кислой до нейтральной среды.
2. Дезинфекция	Хлорные таблетки: медленно растворимые таблетки на основе 90% активного хлора. Подходят для длительного хлорирования всех систем водоснабжения и фильтрации. Бромные таблетки: медленно растворимые таблетки.
3. Предотвращение появления водорослей	**Alba super**: жидкое непенящееся средство против водорослей.
4. Коагуляция	**Flockfix:** Средство для устранения мутной воды.
5. Дополнительные средства, средства для очистки и ухода	Calzelos: жидкое средство для предотвращения образования водорослей и отложения водного камня в зимний период. Чистящее средство для бассейнов Kolpa san: отлично очищает атмосферную грязь, жир и копоть на керамике, фольге и пластмассе. Порошок Randklar: моющее средство для удаления органических загрязнений

ОПЦИЯ АРМАТУРА ДЛЯ ПРИНЯТИЯ ДУША И НАПОЛНЕНИЯ ВАННЫ

ВНИМАНИЕ: Перед окончательной установкой ванны в ванной, проверьте работу и длину вытягивания душевого шланга. Шланг должен быть вытянут не менее чем на 180 см.

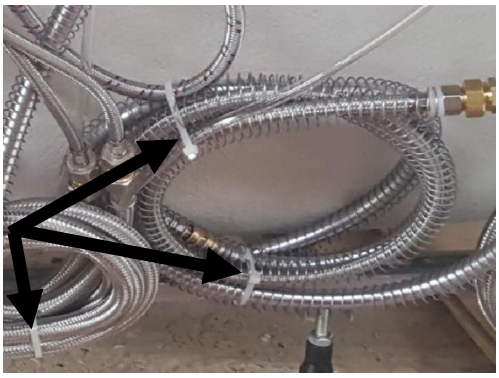

Чтобы защитить шланг во время транспортировки, этот шланг КАБЕЛЬНЫМИ СТЯЖКАМИ ПРИКРЕПЛЕН К ВАННЕ, что предотвращает его перемещение. При установке ванны в ванной эти стяжки должны быть УДАЛЕНЫ.

ВНИМАНИЕ: в случае нескольких месяцев хранения или длительных периодов неиспользования этой арматуры для душа, шланг и механизм отвода избыточной воды в слив полностью высушиваются. Из-за этого невозможно нормальное движение шланга ВНУТРЬ / НАРУЖУ через отверстие. Эту проблему можно легко решить, СЛЕГКА СБРЫЗНУВ простой водой шланг для душа по внешней стороне.

АРМАТУРА **WATERFALL** (ВОДОПАД)

Лейка для душа входит в комплект. Её нужно только прикрутить к шлангу. Также используйте прилагаемое резиновое уплотнение.

АРМАТУРА **GEYSER** (ГЕЙЗЕР)

Лейка для душа входит в комплект. Её нужно только прикрутить к шлангу. Также используйте прилагаемое резиновое уплотнение.

АРМАТУРАА **RAINDROP** (КАПЛЯ ДОЖДЯ)

Лейка для душа входит в комплект. Её нужно только прикрутить к шлангу. Также используйте прилагаемое резиновое уплотнение.

Для подключения излива читайте инструкцию на

следующей странице.

К арматуре RAINDROP также прилагается излив для наполнения ванны, который нужно прикрепить к ванне, а также соединить с переключателем с помощью шланга.

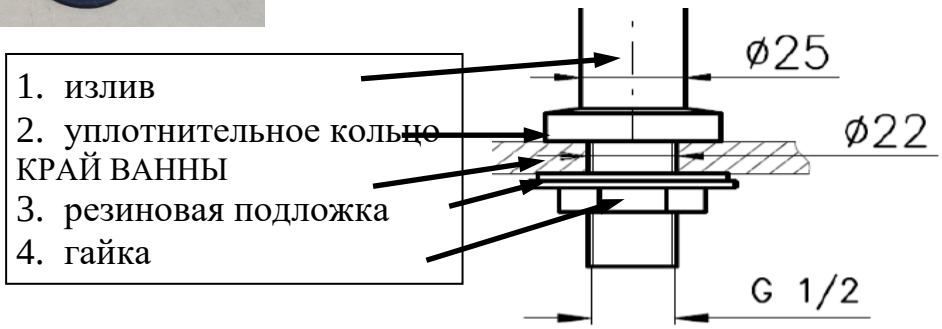

ГИДРОМАССАЖНАЯ СИСТЕМА I.

В состав системы входят:

- *Пневматический выключатель (Рисунок **2**)*
- *Гидрофорсунки*
- *Регулятор воздуха*

	Регулятор воздуха		Пневматический выключатель
	Отсасывающая форсунка		Гидрофорсунка

Для приятного массажа рекомендуется употреблять температуру воды от 34° С до 40° С, в период от 10 до 20 минут.
Перед использованием массажной системы необходимо в ванну налить воды, которая не превышает 50° С, уровень воды должен быть от 6 до 8 см. над верхней форсункой (Рисунок 1).
С нажатием на клавишу Гидромассаж включается водный насос. С повторным нажатием – выключается.
Никогда не включайте системы, если в ванне отсутствует достаточное количество воды, как это предусмотрено правилами. В каждой форсунке можно направить её среднюю часть в различные направления, приблизительно до 30° от средины (Рисунок 3).
Регулятор воздуха позволяет замкнутую систему водной струи снабжать воздухом, который из форсунки выходит в виде пузырьков и тем самым увеличивает массажный эффект. Регуляция осуществляется поворотом регулятора влево/вправо (Рисунок 4).

СИСТЕМА ВОЗДУШНОГО МАССАЖА

Рисунок **5**.

В состав системы входят:

- *Электронный выключатель (Рисунок 5)*
- *Аерофорсунки*
- *Сенсор уровня воды*

	Аерофорсунка	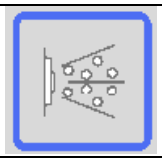	Гидромассаж Выкл./ вкл. LED индикатор – синего цвета

Для приятного массажа рекомендуется употреблять температуру воды от 34° С до 40° С, в период от 10 до 20 минут.
Перед использованием массажной системы необходимо в ванну налить воды, которая не превышает 50° С, уровень воды должен быть от 10 до 15 см. над верхней форсункой (Рисунок 1).

Массажная система оснащена сенсором уровня воды. После того как сенсор покажет достаточное количество воды в массажной ванне, можно включить массаж. С нажатием на клавишу аеромассажем включается Компрессор. С повторным нажатием – выключается. После 15 минут аеромассажем автоматически выключится.

Система включается нажатием на клавишу электронного выключателя (Рисунок 2). Нельзя включать систему, если в ванне отсутствует достаточное количество воды, как это предусмотрено правилами.

КОМБИНИРОВАННАЯ СИСТЕМА МАССАЖА

Рисунок **9**.

В состав системы входят:

- *Электронный выключатель (Рисунок 9)*
- *Гидрофорсунки*
- *Аерофорсунки*
- *Сенсор уровня воды*

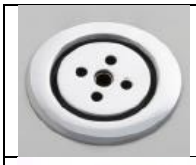	Аерофорсунка	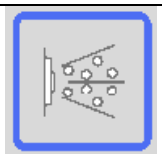	Гидромассаж Выкл./ вкл. LED индикатор – синего цвета
	Отсасывающая форсунка		Аеромассаж Выкл./ вкл. LED индикатор – зелёного цвета
	Гидрофорсунка	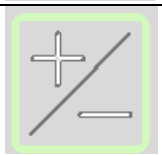	Регулировка аеромассажа +/- LED индикатор – зелёного цвета
	Регулятор воздуха		

Для приятного массажа рекомендуется употреблять температуру воды от 34° С до 40° С, в период от 10 до 20 минут.
Перед началом массажа необходимо включить выключатель, который снабжает электричеством массажную ванну и находится за пределами ванной комнаты. В ванну налить воды, которая не превышает 50° С, уровень воды должен быть от 6 до 8 см. над верхней форсункой (Рисунок 1).

Пользование гидромассажем:
Массажная система оснащена сенсором уровня воды. После того как сенсор покажет достаточное количество воды в массажной ванне, начнёт мигать Led лампочка. Это значит, что массажная система готова к включению. Путём нажатия на клавишу Гидромассаж включается водный насос. С повторным нажатием – выключается. После 15 минут гидромассаж автоматически выключится.
Систему включите нажатием на клавишу электронный выключатель (Рисунок 10). Нельзя включать систему, если в ванне отсутствует достаточное количество воды, как это предусмотрено правилами. Для более эффективного

массажа необходимо направить среднюю часть форсунок в разные стороны, приблизительно до 30° от средины (Рисунок 3).

Пользование аеромассажем:

Аеромассаж функционирует только в случае, если в ванну налито достаточное количество воды.
Аеромассаж включается путем нажатия на клавишу Вкл./ выкл. Компрессор автоматически начнёт функционировать с максимальной скоростью. Путем нажатия на клавишу Вкл./ выкл. аеромассаж выключается или же после 15 минут массаж автоматически выключится.
Чтобы увеличить или уменьшить присутствие воздуха в воде, что даёт чувство интенсивного перемешивания воды, необходимо нажать на клавишу**+/–.**
После употребления массажной ванны следует выключить внешний выключатель, который поставляет электроэнергию к ванне.

Массаж автоматически включается на максимальной скорости, о чём будет свидетельствовать подсветка LED клавиши +/-. Лампочка светится непрерывно. С нажатием на клавишу +/- уменьшаем скорость оборотов работы регулировки скорости аэромассажа компрессора на один уровень. LED лампочка начнёт мигать. С повторным нажатием на клавишу +/- уменьшаем скорость ещё на один уровень, LED лампочка начнёт медленнее мигать. Скорость компрессора имеет 10 уровней. Скорость мигания LED подсветки клавиши +/- показывает текущий уровень.
- Максимум - LED подсветка горит непрерывно,
- Минимум - LED подсветка выключена.
Промежуточные уровни отличаются по скорости мигания LED подсветки. После достигнутого минимума, каждое последующее нажатие на клавишу +/- обозначает увеличение уровня скорости.

Автоматическое колебание скорости аэромассажа.
В случае нажатия на клавишу +/- 2 секунды, автоматически включится колебание скорости компрессора. Скорость колеблется от минимума до максимума в десяти уровнях – каждый уровень 5 секунд. После того как система достигнет минимальную или максимальную скорость, функционирует на достигнутом уровне 20 секунд, прежде чем поменяет скорость. Функция выключится путем повторного нажатия на клавишу +/- 2 секунды или клавиши выключение аэромассажа.

Выдувание системы воздух
Активировать выдувание и сушку воздушной системы можно только в случае, если в ванне нет воды. С нажатием на клавишу аэромассаж, начнёт LED лампочка аэромассажа МИГАТЬ. Во время ТРЕТЬЕГО мигания необходимо заново нажать клавишу включения аэромассажа – и тем самым подтвердить включение функции выдувание системы. Компрессор начнёт работать с минимальной скоростью. Скорость медленно увеличится до максимума. Процесс выдувания длится приблизительно 2 минуты.

Система массажа VITAL

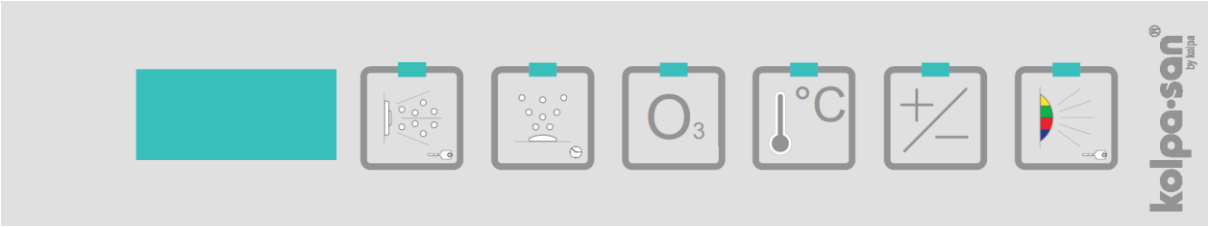

Описание команд и функционирование светодиода, как показано далее в инструкции:

T1 – Индикатор светодиода LED1 ➔ Водный массаж; - ВОДНЫЙ МАССАЖ
T2 – Индикатор светодиода LED2 ➔ Воздушный массаж;- ВОЗДУШНЫЙ МАССАЖ
T3 – Индикатор светодиода LED3 ➔ Дезинфекция озоном; - ОЗОН
T4 – Индикатор светодиода LED4 ➔ Контроль температуры воды;- НАГРЕВ
T5 – Индикатор светодиода LED5 ➔ Регулировка функций +/-; - НАСТРОЙКИ
T6 – Индикатор светодиода LED6 ➔ Цветотерапия; - ХРОМОТЕРАПИЯ

	Аерофорсунка		Микро-сопла для массажа спины
	Микро-сопла для массажа ног		Отсасывающая форсунка
	Гидрофорсунка		Цветной свет для хромотерапии
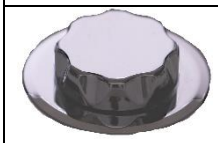	Регулятор воздуха		Переключатель потока воды для микрофорсунок для массажа спины

В случае недостаточного количества воды на дисплее попеременно отображаются сообщения **»h2o«** и **»----«**. Если включена функция Цветотерапия или последовательное выдувание, на дисплее отобразится сообщение "----".
При нажатии кнопки для включения одной из функций, которые в своей работе используют воду, последующие 7 секунд будет отображаться сообщение **»h2o«**. 20 минут после выключения последней из функций следует автоматическое переключение системы в режим ОБЩЕЕ ВЫКЛЮЧЕНИЕ.

Когда система находится в режиме ОБЩЕЕ ВЫКЛЮЧЕНИЕ, отображается только ТОЧКА НА МЕСТЕ ДЕСЯТИЧНОЙ ЦИФРЫ **» .«,** что означает, что система находится под напряжением, но в ожидании подачи воды.

Когда уровень воды в ванне достаточный, т.е. около 2-3 см НАД МАССАЖНЫМИ СОПЛАМИ, система автоматически включается, а на клавиатуре »-XX-« отображается температура воды**.** Тогда можно включать все функции.

При включении любой из функций водного или воздушного массажа на дисплее отобразится температура воды, а также оставшееся время, отведенное на ПЕРВУЮ ВКЛЮЧЕННУЮ функцию массажа (обратный отсчет от 20 минут). Дисплеи чередуются с 10-секундными интервалами.
По истечении этого времени следует ВЫКЛЮЧЕНИЕ функции как воздушного, так и водного массажа, даже если они не были включены в одно и то же время.

ПОТЕРЯ УРОВНЯ ВОДЫ означает, что датчик уровня воды как минимум в течение 7 секунд не обнаруживает воду на уровне 2-3 см выше водных сопел. ДОСТАТОЧНЫЙ УРОВЕНЬ ВОДЫ означает, что датчик уровня воды как минимум в течение 7 секунд обнаруживает воду на уровне 2-3 см выше водных сопел.

ПРИМЕЧАНИЕ: Чтобы привести какую-либо из команд в действие, необходимо нажать и удерживать соответствующую кнопку не менее 0,3 секунды. Если нажатие длится недостаточное количество времени, команда не будет принята.

Водный массаж

В случае недостаточного уровня воды, функция ВОДНОГО МАССАЖА при нажатии на кнопку не может быть активирована. Диод LED1 мигает с периодичностью в 1 секунду, появляется сообщение**»h2o«**.

При нажатии на кнопку ВОДНЫЙ МАССАЖ, если в ванне достаточное количество воды, функция водного массажа активируется, и диод LED1 загорается. Функция может быть отключена повторным нажатием кнопки ВОДНЫЙ МАССАЖ. Через 20 минут массаж отключается автоматически.

ИНТЕРВАЛЬНАЯ функция водного массажа:
При НАЖАТИИ и УДЕРЖИВАНИИ кнопки ВОДНЫЙ МАССАЖ в течение 2 секунд (длительное нажатие), активируется ИНТЕРВАЛЬНАЯ функция. Диод LED1 МИГАЕТ.
При включенной интервальной функции ВОДНЫЙ МАССАЖ работает в течение 40 секунд, а в ближайшие 20 секунд его работа прерывается. Интервал повторяется, пока функция не отключается, или пока не истекают 20 минут. Функция может быть отключена повторным нажатием кнопки ВОДНЫЙ МАССАЖ (краткое нажатие кнопки).

ПРИМЕЧАНИЕ: Если вы работаете в режиме НАГРЕВ, насос водного массажа включится, как только обогрев воды будет необходим. Работа

насоса водного массажа может быть приостановлена на 5 минут (режим ожидания) нажатием на кнопку ВОДНЫЙ МАССАЖ. В данном случае насос прекратит свою работу через 2 секунды после нажатия кнопки, таким образом давая обогревателю воды время остыть. Повторное включение насоса происходит автоматически через 5 минут.

Воздушный массаж

Для того, чтобы воздушный массаж работал, уровень воды должен быть достаточным, т.е. около 2-3 см НАД МАССАЖНЫМИ СОПЛАМИ.
При нажатии на кнопку ВОЗДУШНЫЙ МАССАЖ, если в ванне достаточное количество воды, функция воздушного массажа активируется, и диод LED2 и LED5 начинают МИГАТЬ. Функция может быть отключена повторным нажатием кнопки ВОЗДУШНЫЙ МАССАЖ. Через 20 минут массаж отключается автоматически.

Когда диоды LED 2 и LED5 мигают, дисплей показывает ТЕКУЩУЮ СКОРОСТЬ воздушного массажа (дутье). Существует 6 скоростей, знаки которых указывают на количество воздуха, поступающего из воздушных сопел в нижней части массажной ванны: **»bl-1«, »bl-2«, … »bl-6«.**
Скорость массажа можно регулировать нажатием на кнопку НАСТРОЙКИ (+/-). Каждое нажатие кнопки приведет к СНИЖЕНИЮ СКОРОСТИ, пока не будет достигнута скорость 1 **»bl-1«**. Последующее нажатие вызовет УВЕЛИЧЕНИЕ СКОРОСТИ до максимальной скорости 6 **»bl-6«.** Последовательность изменения скорости идет пошагово от наибольшей скорости к наименьшей, а затем обратно к наибольшей и так далее.
Регуляция скорости остается активной в течение 7 секунд. В это время мигает как светодиод LED2, так и светодиод LED5. По истечении 7 секунд светодиод LED5 ГАСНЕТ, а светодиод LED2 остается включен. На дисплее они будут поочередно показывать оставшееся время воздушного/водного массажа и температуру воды.

Во время работы воздушного массажа, и когда кнопка НАСТРОЙКИ не используется для регулирования температуры нагрева или выбора цвета функции цветотерапии ХРОМОТЕРАПИЯ, каждое нажатие клавиши НАСТРОЙКИ (+/-) вновь изменит режим скорости воздушного массажа, причем как светодиод LED2, так и LED5 будут мигать.

Функция ПОСЛЕДОВАТЕЛЬНОГО воздушного массажа (изменения скорости):
Если Вы НАЖМЕТЕ кнопку ВОЗДУШНЫЙ МАССАЖ и будете УДЕРЖИВАТЬ ее в течение 2 секунд (длительное нажатие), будет включена ПОСЛЕДОВАТЕЛЬНАЯ функция, при этом будет МИГАТЬ светодиод LED2.
При последовательной функции функция ВОЗДУШНОГО массажа будет автоматически ИЗМЕНЯТЬ СКОРОСТЬ от наибольшей до наименьшей и обратно до максимума. На дисплее высветится **»bl SE«.** При работе этой функции изменения скорости массажа автоматически происходят с

интервалом в 10 секунд. Во время работы этой функции путем нажатия на кнопку НАСТРОЙКИ изменить скорость невозможно. Последовательность активируется до выключения функции или автоматического прекращения, которое происходит по истечении 20 минут.
Функция может быть отключена повторным нажатием кнопки ВОЗДУШНЫЙ МАССАЖ (краткое нажатие кнопки).

Функция ДОПОЛЬНИТЕЛЬНОЕ ВЫДУВАНИЕ

Речь идет об очистке воздушных сопел в нижней части массажной ванны, которая включается двойным нажатием кнопки ВОЗДУШНЫЙ МАССАЖ, когда в ванне нет достаточного количества воды - на дисплее зажигается знак **»h2o«**. Первое нажатие означает запрос на функцию. Затем светодиод LED2 мигает 3 раза, а Вы в это время для ПОДТВЕРЖДЕНИЯ ВКЛЮЧЕНИЯ должны повторно нажать кнопку ВОЗДУШНЫЙ МАССАЖ. После второго нажатия на кнопку функция активируется, светодиод LED2 продолжает гореть, а дисплей показывает **»bl. A«.**
Эта функция активирует насос для воздушного массажа, который проходит в 6 этапов по 10 секунд от минимальной до максимальной скорости. Когда максимальная скорость достигнута, она остается включена до конца цикла. Эта функция работает примерно 80 секунд. По истечении этого времени функция автоматически отключается.

Функция не может быть включена, когда система находится в режиме ОБЩЕЕ ВЫКЛЮЧЕНИЕ, и на правой стороне экрана показана только ТОЧКА **» .«.**

Функция Дополнительное выдувание может быть отключена (отмена) в любое время во время работы этой функции путем нажатия кнопки ВОЗДУШНЫЙ МАССАЖ (короткое нажатие).

ПРИМЕЧАНИЕ: Эта функция предназначена для сушки воздушных сопел в нижней части ванны. Чтобы функция работала в полном объеме, она должна быть активирована только тогда, когда произойдет ПОЛНЫЙ СЛИВ ВОДЫ, чтобы ванна была пустой. Если цикл завершается, когда уровень воды все еще выше воздушных сопел, вода повторно входит в сопла, что аннулирует эффект сушки.

Массажная ванна оснащена автоматической системой слива воды из труб и воздушных сопел в нижней части, которая срабатывает каждый раз, если повернуть рычаг для слива воды, тем самым поднять пробку в нижней части ванны и выпустить воду из ванны. Таким образом, функция Дополнительное выдувание для устранения воды из воздушных сопел не является обязательной, но по гигиеническим причинам она РЕКОМЕНДОВАНА после каждого использования гидромассажной ванной.

Функция ОЗОН

Эта функция включается нажатием на кнопку ОЗОН. Во время работы функции непрерывно светится светодиод LED3, а на дисплее нет никаких знаков. Функция может быть отключена повторным 2-секундным нажатием кнопки ОЗОН (долгое нажатие).
Функция работает так, что с помощью специальных сопел, предназначенных для массажа ног, в воду поступает озон. Через эти сопла в воду непрерывно поступает небольшое количество пузырьков воздуха. Когда функция ОЗОН активирована, эти пузырьки содержат озон, в противном случае эти пузырьки содержат обычный воздух без озона.

Функция ОЗОН работает ТОЛЬКО ВО ВРЕМЯ РАБОТЫ НАСОСА ВОДНОГО МАССАЖА. Т.е тогда, когда работает либо функция ВОДНОГО МАССАЖА, либо НАГРЕВ. Во время работы насоса водного массажа горит светодиод LED1, что указывает на работу водного массажа.

Система обеспечивает до 70 мг озона в час. Его количество является достаточно малым, что безопасно для детей.

ПРИМЕЧАНИЕ: В случае проблем со здоровьем, дыхательной системой (дыханием) или затрудненного дыхания на большой высоте, перед использованием этой массажной функции, обратитесь к врачу. Функцию ОЗОН можно также использовать для дезинфекции воды, но только тогда, когда во время работы этой функции Вы НЕ НАХОДИТЕСЬ В ВАННЕ.

Действие ОЗОНА в воде:

- Озон является сильным окислителем, предназначенным для обеззараживания воды и санитарных поверхностей.
- Озон быстро и эффективно уничтожает возбудителей многих болезней: Поверхностный антиген вируса гепатита B (HbsAg), вирус гриппа A, PVI, бактерии в слюне E.coli ms2, ротавирус обезьян SA-11, человеческий ротавирус типа 2, ВИЧ, хламидии, микоплазмы и т.д.
- Озон (O_3) распадается на кислород (O_2 = обычный воздух).

Озон действует ТОЛЬКО тогда, когда насос водного массажа включен и работает - диоды LED1 и LED3 светятся, т.е. во время работы водного массажа и вместе с функцией нагрева воды.
Функция Озон НЕ РАБОТАЕТ, когда насос водного массажа выключен или когда функция водного массажа работает в интервальном режиме. В это время мигает диод LED5. Это означает, что функция ОЗОН находится в режиме ожидания и ждет включения насоса водного массажа.

Функция может быть отключена 2-секундным нажатием кнопки ОЗОН (долгое нажатие).

Функция НАГРЕВ ВОДЫ

При нажатии на кнопку НАГРЕВ, если в ванне достаточное количество воды, диоды LED4 и LED5 мигают в течение 7 секунд, и таким образом сообщают, что можно начать регулировать температуру с помощью кнопки НАСТРОЙКИ (+/-). Дисплей показывает выставленную температура **»tXXC«,** где **XX** означает температуру. Температуру можно выставлять пошагово по 1°C в диапазоне от 25°C до 40°C. Когда температура достигает 40°C, последующее нажатие кнопки НАСТРОЙКИ даст команду снижения температуры до минимальной +25°C.
В самом начале, когда ванна наполнится водой, при переходе от режима ОБЩЕЕ ВЫКЛЮЧЕНИЕ, система установлена на стандартную температуру 36°C - **»t36C«.**

Через 7 секунд после последнего нажатия кнопки НАСТРОЙКИ, светодиод LED5 гаснет, тем временем LED4 светодиод продолжает гореть. Если насос водного массажа выключен, он включится автоматически.
Когда функция водного массажа выключена после 20-минутного сеанса или после выключения нажатием кнопки ВОДНЫЙ МАССАЖ, нагрев останется в режиме ожидания в течение последующих 5 минут. По истечении этого времени, в случае, если температура воды ниже заданной температуры, автоматически включаются нагреватель, насос водного массажа и функции Озон (если она активирована). Во время 5-минутного режима ожидания при повторном нажатии кнопки НАГРЕВ режим ожидания будет отменен.

Нажав на кнопку НАГРЕВ и удерживая ее в течение 2 секунд, эта функция выключается. Если в это же время функция водного массажа активирована (нажатием на кнопку ВОДНЫЙ МАССАЖ), водяной насос будет продолжать работать.

Функцию подогрева можно приостановить в любое время (на 5 минут), нажав на кнопку ВОДНЫЙ МАССАЖ, и работа водного насоса будет остановлена.

ПРИМЕЧАНИЕ: После выключения функции НАГРЕВА - светодиод LED4 мигает (режим ожидания) или диод LED4 ГАСНЕТ (выключение) - насос водного массажа будет работать в течение следующих 10 секунд и тем самым позволит водонагревателю остыть. Если режим ожидания устанавливается нажатием на кнопку ВОДНЫЙ МАССАЖ, насос продолжит охлаждать водонагреватель всего 2 секунды, затем он выключается.

ПРИМЕЧАНИЕ: Водонагреватель работает наиболее эффективно, когда сопла ПОВЕРНУТЫ ВНИЗ В ВОДУ, и регулятор потока воздуха ЗАКРЫТ, или когда ИЗ ВОДНЫХ СОПЕЛ НЕ ВЫХОДИТ ВОЗДУХ, А ТЕМ БОЛЕЕ ВОДА.

Функция ХРОМОТЕРАПИЯ (лечение цветом)

При нажатии кнопки ХРОМОТЕРАПИЯ в любое время (даже без достаточного количества воды в ванне) Вы можете включить функцию Цветотерапия. Включится подводная лампочка, которая излучает БЕЛЫЙ СВЕТ, оба светодиода LED6 и LED5 будут мигать в течение 7 секунд, что означает, что с помощью нажатия на кнопку НАСТРОЙКИ можно изменить цвет света. Дисплей показывает номер цвета, который можно выбрать из 8 доступных **»Co 1«, »Co 2«, … »Co 8«:** БЕЛЫЙ, КРАСНЫЙ, ЖЕЛТЫЙ, ОРАНЖЕВЫЙ, ЗЕЛЕНЫЙ, ГОЛУБОЙ, СИНИЙ, ФИОЛЕТОВЫЙ. Продолжая нажимать кнопку НАСТРОЙКИ после цвета №8, Вы можете выбрать один из трех автоматических программ цветотерапии:

Название программы	На дисплее отобразится:
ЭНЕРГИЯ (energy)	**»Pr.En«**
РЕЛАКСАЦИЯ (relax)	**»Pr.rE«**
БАЛАНС (tonic)	**»Pr.to«**

Через 7 секунд после последнего нажатия кнопки НАСТРОЙКИ, светодиод LED5 гаснет, тем временем LED4 светодиод продолжает гореть. Если во время работы программы цветотерапии нажать ХРОМОТЕРАПИЯ, система вернется к режиму выбора цвета (LED6 и LED5 мигает), в котором кнопка НАСТРОЙКИ снова приобретает функцию выбора цвета и автоматических программ.

Функция автоматически выключается, если:
- удерживать кнопку ХРОМОТЕРАПИЯ в течение 2 секунд.
- работа функции через 60 минут автоматически прекращается (цвета 1-8).
- программы Энергия, Релаксация и Баланс завершают свой цикл.

Энергетическая программа - ЭНЕРГИЯ (energy)
Быстрая перемена теплых цветов способствует формированию чувства энергии (красный), безмятежности и радости (желтый). Между этими двумя переплетается также цвет, который, как известно, является наиболее благоприятным для баланса (зеленый) и нейтральный цвет (белый), которые вместе дают чувство равновесия и повышения терапевтической функции других цветов. Энергетический цикл разделен на три этапа. Таким образом, изменение цвета, как и фаз, происходит постепенно.
Приведенная ниже таблица показывает продолжительность действия каждого цвета.

	Последовательность цветов	Время (в секундах)	
Шаг 1 (2x)	КРАСНЫЙ	30 секунд	Этот шаг повторяется дважды
	ЖЕЛТЫЙ	30 секунд	
	БЕЛЫЙ	30 секунд	
	ЗЕЛЕНЫЙ	30 секунд	
Шаг 2 (6x)	КРАСНЫЙ	10 секунд	Этот шаг повторяется 6 раз
	ЖЕЛТЫЙ	10 секунд	
	БЕЛЫЙ	10 секунд	
	ЗЕЛЕНЫЙ	10 секунд	
Шаг 3 (2x)	КРАСНЫЙ	30 секунд	Этот шаг повторяется дважды
	ЖЕЛТЫЙ	30 секунд	
	БЕЛЫЙ	30 секунд	
	ЗЕЛЕНЫЙ	30 секунд	
	Продолжительность цикла:	12 минут	

Расслабляющая программа - РЕЛАКСАЦИЯ (relax)

Переменное загорание синего и зеленого света вызывает ощущение общего благополучия и расслабления. Синий представляет бесконечность, в то время как зеленый олицетворяет душевное равновесие и добавляет ощущение гармонии и спокойствия. Изменение цвета происходит постепенно. Приведенная ниже таблица показывает продолжительность действия каждого цвета.

Последовательность цветов	Время (в секундах)
СИНИЙ	180 секунд
ЗЕЛЕНЫЙ	120 секунд
СИНИЙ	90 секунд
ЗЕЛЕНЫЙ	60 секунд
СИНИЙ	60 секунд
ЗЕЛЕНЫЙ	90 секунд
СИНИЙ	120 секунд
ЗЕЛЕНЫЙ	180 секунд
Продолжительность цикла:	15 минут

Тонизирующая программа - БАЛАНС (tonic)

Медленная смена теплых цветов вызывает ощущение общего благополучия и физической жизнеспособности, чувство силы и мощи (красный), улучшение нервно-мышечной системы (желтый). Между этими двумя переплетается также цвет, который, как известно, является наиболее благоприятным для равновесия (зеленый) и дает ощущение сбалансированности. Цвета постепенно исчезают.

Приведенная ниже таблица показывает продолжительность действия каждого цвета.

Последовательность цветов	Время (в секундах)
ЖЕЛТЫЙ	180 секунд
КРАСНЫЙ	180 секунд
ЗЕЛЕНЫЙ	90 секунд
КРАСНЫЙ	60 секунд
ЖЕЛТЫЙ	60 секунд
ЗЕЛЕНЫЙ	90 секунд
Продолжительность цикла:	11 минут

Функции: Режим ожидания и Пробуждение

Когда в ванне достаточное количество воды, на клавиатуре отобразится температура воды **»-XX-«.**
Одновременно можно активировать любую из функций. Настройкам, необходимым для работы функций, будет выделено 7 секунд для изображения на дисплее, потом будет снова отображаться температура воды.

После слива воды в ванне - когда уровень воды опускается ниже датчика уровня, т.е. 2-3 см над водными соплами, клавиатура ближайшие 20 минут будет в режиме ожидания и будет ждать команду очистки водных сопел (Дополнительное выдувание), поэтому активными будут только кнопки ВОЗДУШНЫЙ МАССАЖ и ХРОМОТЕРАПИЯ. Режим ожидания на дисплее обозначен поочередно меняющимися знаками **»----«** и **»h2o«.**
Если функции Цветотерапия и Дополнительное выдувание выключены, через 20 минут система перейдет в режим ОБЩЕГО ВЫКЛЮЧЕНИЯ. В этом режиме все сегменты дисплея отключаются, за исключением точки на месте десятичной цифры, которая СВЕТИТСЯ на дисплее и указывает, что система находится в состоянии **» .«.**

Из исходного положения ОБЩЕЕ ВЫКЛЮЧЕНИЕ система активируется только в случае, если в ванне обнаружено достаточное количество воды, т.е. 2-3 см выше водных сопел. В этом случае будет отображаться температура воды **»-XX-«.** Функции НАГРЕВ и ОЗОН будут выключены, температура воды будет вновь установлена на 36°C, а клавиатура будет разблокирована в ожидании включения выбранной функции.

Функция БЛОКИРОВКА КЛАВИАТУРЫ (child lock)

Эта функция блокирует клавиатуру от нежелательных действий. Клавиатура может быть заблокирована при одновременном 5-секундном нажатии кнопок ВОДНЫЙ МАССАЖ и ХРОМОТЕРАПИЯ. В течение 7

секунд на дисплее появится надпись **»Loc.«**. На обеих кнопках в правом нижнем углу указан символ ключа. В течение этого времени функции автоматически продолжат свой цикл, возможность изменения настроек будет недоступна.

Если Вы нажмете кнопки ВОДНЫЙ МАССАЖ и ВОЗДУШНЫЙ МАССАЖ, когда КЛАВИАТУРА ЗАБЛОКИРОВАНА, нажатая функция будет выключена. Это дополнительная гарантия, которая обеспечивает мгновенное выключение водного или воздушного насоса в случае проблемы медицинского характера или других неприятных ситуаций.
При нажатии на любую другую кнопку на экране отобразится **»Loc.«,** работа ни одной функции не изменится. При повторном нажатии на кнопку ВОДНЫЙ МАССАЖ или ВОЗДУШНЫЙ МАССАЖ функции НЕ БУДУТ ВКЛЮЧЕНЫ. Для повторного включения функций необходимо разблокировать клавиатуру.

Клавиатура может быть разблокирована в один из следующих способов:
- Временное разблокирование: при одновременном нажатии обеих кнопок ВОДНЫЙ МАССАЖ и ХРОМОТЕРАПИЯ в течение 5 секунд на дисплее появится надпись **»uLoc.«**. Клавиатура еще 20 секунд остается активированной, а затем повторно автоматически БЛОКИРУЕТСЯ, на дисплее снова появится надпись**»Loc.«**;

- Полная разблокировка МЕТОД 1: при одновременном нажатии на обе кнопки ВОДНЫЙ МАССАЖ и ХРОМОТЕРАПИЯ в течение 10 секунд (только при заблокированной клавиатуре **»Loc.«**), на дисплее в течение 7 секунд появится надпись **»ULOC.«**. Все функции активны, клавиатура остается разблокированной.

- Полная разблокировка МЕТОД 2: когда система в течение 10 минут обнаруживает недостаточное количество воды **»h2o«**, клавиатура автоматически разблокируется.

- Полная разблокировка МЕТОД 3: Когда система начнет функционировать из исходной точки ОБЩЕЕ ВЫКЛЮЧЕНИЕ **» .«**, клавиатура всегда разблокирована.

- Полная разблокировка МЕТОД 4: При прерывании поставки электроэнергии к системе (ГЛАВНЫЙ ЭЛЕКТРИЧЕСКИЙ ВЫКЛЮЧАТЕЛЬ или предохранитель), в то время как клавиатура заблокирована, при подключении и повторной активации системы клавиатура всегда разблокирована.

Гидромассажная ванна всегда начинает цикл работы из исходного положения ОБЩЕЕ ВЫКЛЮЧЕНИЕ **» .«** с разблокированной клавиатурой, всеми функциями массажа в выключенном состоянии. Нагрев воды выключен, температура нагрева установлена на 36°C.

ОПЦИЯ - ХРОМОТЕРАПИЯ

Система включает в себя:

- *Электронный переключатель*
- *2x светодиодный цветной светильник*

Описание клавиш и функций - СПРАВА НАЛЕВО:

1. Переключатель ВКЛ/ВЫКЛ - (клавиша справа)

Активируйте или деактивируйте работу системы, нажав клавишу один раз.

2. ВЫБОР ЦВЕТА ВРУЧНУЮ - (средняя клавиша)

Каждое нажатие клавиши меняет цвет подсветки. Выбранный цвет останется включенным, пока вы не нажмете любую другую клавишу на клавиатуре.

3. Автоматическое изменение цвета - ПО ПРОГРАММЕ - (клавиша слева)

Каждое нажатие клавиши меняет ЗАДАННУЮ ПРОГРАММУ работы. Для достижения желаемого эффекта, в этих программах используются определенные цвета, действия в определенной последовательности и продолжительности.
Выключите выбранную программу, нажав любую клавишу на клавиатуре.

Нажатие клавиши 3 (Автоматическое изменение цвета) переключает программы.
Первое нажатие клавиши = ПЕРВАЯ программа - Relax - РАССЛАБЛЕНИЕ
Второе нажатие = ВТОРАЯ программа - Tonic - БАЛАНС
Третье нажатие клавиши = ТРЕТЬЯ программа - Energy - ЭНЕРГИЯ
Четвертое нажатие клавиши перезапускает ПЕРВУЮ программу.

Программа расслабления - РАССЛАБЛЕНИЕ (Relax)
Повторение цветов СИНИЙ и ЗЕЛЕНЫЙ вызывает общее ощущение хорошего самочувствия и расслабления. СИНИЙ цвет представляет бесконечность, пока ЗЕЛЕНЫЙ цвет не восстановит баланс настроения, который дает чувство гармонии и безмятежности. Изменение цвета происходит постепенно. Чтобы выключить программу, подождите, пока она не закончится, или нажмите клавишу 1 (ВЫКЛЮЧЕНИЕ системы).

Цветовая последовательность	Время (в секундах)
СИНИЙ	180 секунд
ЗЕЛЕНЫЙ	120 секунд
СИНИЙ	90 секунд
ЗЕЛЕНЫЙ	60 секунд
СИНИЙ	60 секунд
ЗЕЛЕНЫЙ	90 секунд
СИНИЙ	120 секунд
ЗЕЛЕНЫЙ	180 секунд
Продолжительность всего цикла:	15 минут

Укрепляющая программа - БАЛАНС (Tonic)

Медленная последовательность теплых цветов вызывает ощущение хорошего самочувствия и жизненной силы тела, чувство силы (красный цвет), повышенный тонус нервных мышц (желтый цвет). Эти эффекты представлены наиболее знакомым цветом, который дает ощущение баланса (зеленый цвет). Изменение цвета происходит постепенно. Чтобы остановить программу, подождите, пока она не закончится, или нажмите клавишу 1 (ВЫКЛЮЧЕНИЕ системы).

Цветовая последовательность	Время (в секундах)
ЖЕЛТЫЙ	180 секунд
КРАСНЫЙ	180 секунд
ЗЕЛЕНЫЙ	90 секунд
КРАСНЫЙ	60 секунд
ЖЕЛТЫЙ	60 секунд
ЗЕЛЕНЫЙ	90 секунд
Продолжительность всего цикла:	11 минут

Энергетическая программа - ЭНЕРГИЯ (Energy)

Быстрая смена теплых цветов вызывает ощущение энергичности (красный цвет), безмятежности и веселья (желтый цвет). Эти эффекты представлены наиболее знакомым цветом, который дает ощущение баланса (зеленый цвет) и нейтральным (белый цвет), который дает ощущение баланса и повышает терапевтическое действие других цветов. Программа ENERGY делится на три этапа. Цвета и шаги меняются постепенно. Чтобы остановить программу, подождите, пока она не закончится, или нажмите клавишу 1 (ВЫКЛЮЧЕНИЕ системы).

	Цветовая последовательность	Время (в секундах)	
Шаг 1 (2x)	КРАСНЫЙ	30 секунд	Этот шаг повторяется 2 раза
	ЖЕЛТЫЙ	30 секунд	
	БЕЛЫЙ	30 секунд	
	ЗЕЛЕНЫЙ	30 секунд	
Шаг 2 (6x)	КРАСНЫЙ	10 секунд	Этот шаг повторяется 6 раз
	ЖЕЛТЫЙ	10 секунд	
	БЕЛЫЙ	10 секунд	
	ЗЕЛЕНЫЙ	10 секунд	
Шаг 3 (2x)	КРАСНЫЙ	30 секунд	Этот шаг повторяется 2 раза
	ЖЕЛТЫЙ	30 секунд	
	БЕЛЫЙ	30 секунд	
	ЗЕЛЕНЫЙ	30 секунд	
	Продолжительность всего цикла:	12 минут	

*Pooblaščeni servis za
področje Slovenije:*
KOLPA, d.o.o. Metlika
Rosalnice 5,
8330 Metlika, Slovenija
tel +386 7 36 92 234,
+386 7 36 92 235
fax +386 7 36 92 293
servis@kolpa.si

*Ovlašteni serviseri
za područje Hrvatske:*
KOLPA Hrvatska d.o.o.
Radatovići 1,
47280 Ozalj, Hrvatska
tel +385 99 5279090
servis@kolpa.hr

*Ovlašteni serviseri
za područje Hrvatske:*
KREKIĆ AVANGARD d.o.o.,
Molatska 8,
23000 Zadar, Hrvatska
tel +385 23 221 014,
fax +385 23 221 015
info@krekic-avangard.hr

*Ovlašteni servis za područje
Bosne i Hercegovine:*
O.D. "KOLPMONT",
Vogošća, Igmanska b.b.,
71000 Sarajevo, BiH
mob +387 61 278 077
servis.Kolpasan.bih@gmail.com

*Služba za reklamacije u
garantnom roku za
područje Srbije:*
KOLPA ZRENJANIN d.o.o.,
Cvetna 1,
23000 Zrenjanin
tel/fax +381 23 535 842
servis@kolpa.rs

*Ovlašćeni servis
za područje Crne Gore:*
KOLPA ZETA d.o.o.,
Industrijska zona b.b.,
85330 Kotor, Crna Gora
tel/fax +382 32 520 555
kolpazeta@t-com.me

*Magyarországi
meghatalmazott szerviz:*
KOLPA SAN KFT,
Csillagvirág utca 5/B
1106 Budapest, Hungary
tel +36 1 354 0950
mob +36 70 850 50 97
fax +36 1 354 0951
info@kolpa.hu

*Centrul de asistenţă autorizată
pentru România:*
KOLPA, d.o.o. Metlika
Rosalnice 5,
8330 Metlika, Slovenia
tel +386 7 36 92 234,
+386 7 36 92 235
fax +386 7 36 92 293
servis@kolpa.si

*Овластен сервис
за Македонија:*
SANMARTI
Маршал Тито б.б., П.Фах 221,
1200 Тетово, Македонија
тел +389 44 379 024
Факс +389 44 379 025
tetovo@sanmarti.com.mk

*Уполномоченный сервисный
центр для России:*
ООО "СЛО-САН"
МЦ "ROOMER" ст. м. Автозаводская
115280, г. Москва,
ул. Ленинская Слобода, д. 26, стр. 17
тел./Факс: +8 800 500 56 83
+7 495 215 56 83
servis@kolpa.su

*Уповноважений сервісний
центр для України:*
WaterPlanet
Hlybochytska St, 13,
Kyiv, Ukraine, 04050
тел +38 (044) 494 4067
+38 (098) 494 4067
info@waterplanet.com.ua

*Authorised service centre for the
United Kingdom and Ireland:*
KOLPA, d.o.o. Metlika
Rosalnice 5,
8330 Metlika, Slovenia
tel +386 7 36 92 234,
+386 7 36 92 235
fax +386 7 36 92 293
servis@kolpa.si

*Die zugelassene Werkstatt für
Deutschland und Österreich:*
KOLPA, d.o.o. Metlika
Rosalnice 5,
8330 Metlika, Slovenia
tel +386 7 36 92 234,
+386 7 36 92 235
fax +386 7 36 92 293
servis@kolpa.si

*Il centro d'assistenza
autorizzato in Italia:*
KOLPA, d.o.o. Metlika
Rosalnice 5,
8330 Metlika, Slovenia
tel +386 7 36 92 234,
+386 7 36 92 235
fax +386 7 36 92 293
servis@kolpa.si

*Le centre de service autorisé
sur le territoire de la France:*
KOLPA, d.o.o. Metlika
Rosalnice 5,
8330 Metlika, Slovenia
tel +386 7 36 92 234,
+386 7 36 92 235
fax +386 7 36 92 293
servis@kolpa.si

12/2021

KOLPA, d.o.o. Metlika
Rosalnice 5
SI-8330 Metlika
SLOVENIJA

tel.: +386 07/36-92-100
fax.: + 386 07/36-92-166

e-mail: info@kolpa.si
www.kolpa.si